Montage- und Bedienungsanleitung für das AddBike+

Mai 2020

Dieses Dokument dient den korrekten Anweisungen zum Auf- und Abbau wie zur Bedienung des AddBike+. Es ist unbedingt erforderlich, dass Sie dieses Dokument vollständig lesen, um Ihr Fahrrad und das AddBike+ in einem gutem Funktionszustand zu erhalten.

Bitte bewahren Sie diese Montage- und Bedienungsanleitung für Ihr AddBike+ sicher auf.

Das AddBike+ ist eine innovative Lösung, die das Vorderrad Ihres Fahrrads ersetzt, um es in ein wendiges Lastendreirad zu verwandeln. Es besteht aus einem Basisteil, das es Ihnen erlaubt, kleinere Lasten zu tragen und Module daran festzumachen, die speziell für das AddBike+ konzipiert und bestimmt sind. Diese Module passen Ihr AddBike+ entsprechend für den Transport größerer Lasten, eines Hundes oder eines Kindes an.

Willkommen in der großen Familie von AddBike!!

Sie brauchen nicht in teure und sperrige Dreiräder zu investieren, denn dank des AddBike+ lässt sich Ihr Fahrrad schnell und einfach in ein Lastendreirad umwandeln!

Diese Version des AddBike+ ist mit den folgenden Modulen kompatibel:
- Carry'Box
- Carry'Box Kid
- Carry'Dog

Maximale Ladekapazität	
Lasten	35 kg
Maße (L x B x H in cm)	
Das gesamte AddBike+	71 x 59 x 83
Verfügbares Basisvolumen	45 x 32 x 60

Inhaltsverzeichnis

1.	Allgemeine Warnhinweise	4
2.	AddBike+-Lexikon	6
3.	Tipps für den sicheren Gebrauch des AddBike+	11
4.	Lieferumfang des AddBike+	13
5.	Montage des AddBike+	14
6.	Anbringung des AddBike+ auf dem Ausgangsfahrrad	22
7.	Sicherheitsüberprüfung vor jedem Gebrauch	39
8.	Instandhaltung des AddBike+	42
9.	Das AddBike+ im Einsatz	45
10.	Abbau des AddBike+	54
11.	Reinigung und Lagerung	57
12.	Garantie-Bestimmungen	57
13.	Betreuung bei Fragen oder Problemen	57

1. Allgemeine Warnhinweise

Symbole und Warnungen:

⚠	**WARNUNG!** **Dieses Symbol weist auf eine Gefahr hin, die zu schweren Verletzungen führen kann, wenn die Vorschriften nicht beachtet werden.**

!	**ACHTUNG!** **Dieses Symbol weist auf eine Gefahr hin, die bei Nichtbeachtung der Anweisungen zu einer leichten Verletzung führen kann.**

i	**EMPFEHLUNG!** Dieses Symbol weist auf Empfehlungen für die Nutzung oder Wartung Ihres AddBike+ hin.

Der Lastenrad-Umbausatz AddBike+ ist mit den meisten Fahrrädern kompatibel. Allerdings ist es notwendig auf den Zustand des Ausgansgsfahrrads zu achten: Dieses muss in einem perfekten funktionsfähigen Zustand sein, mit effizienten Hinterradbremsen ausgestattet und nach den Normen der ISO 4210 zugelassen sein. Das AddBike+ kann bei Missbrauch und Nichtbeachtung der Anweisungen zu einer Leistungsschwächung des Lenkstiftes führen.

Lesen Sie und befolgen Sie die Anweisungen in dieser Anleitung: Lesen Sie die gesamte Anleitung sorgfältig durch und befolgen Sie die Anweisungen für die sichere Nutzung des AddBike+. Wenn Sie bestimmte Anweisungen nicht verstehen, wenden Sie sich bitte an Ihren AddBike+-Fachhändler oder kontaktieren Sie AddBike direkt unter support@addbike.fr. Bitte bewahren Sie dieses Handbuch zum späteren Nachschlagen auf. Es ist auch wichtig, die Gebrauchsanweisungen für das Fahrrad zu beachten, auf welches das AddBike+ montiert wird.
Das AddBike-Unternehmen lehnt jegliche Haftung bei Nichteinhaltung der Anweisungen in dieser AddBike+-Benutzer- und Montageanleitung und bei Änderungen am Produkt durch den Benutzer ab.

Allgemeine Risiken
Wie die Verwendung eines herkömmlichen Fahrrads birgt die Verwendung eines AddBike+ das Risiko von Verletzungen und Schäden (hauptsächlich durch Stürze). Bei der Nutzung des AddBike+ übernehmen Sie die volle Verantwortung für diese Risiken. Sie müssen die Regeln und Straßenverkehrsvorschriften kennen und anwenden, um sicher und in voller Übereinstimmung mit diesen Regeln zu fahren, auf das Risiko hin, Geldbußen oder anderen Rechtsverletzungen ausgesetzt zu sein.

Nutzung des AddBike+

Das AddBike+ ist für den Einsatz im städtischen Bereich auf Asphaltbelägen konzipiert. Versuchen Sie nicht, damit Treppenstufen zu bewältigen oder Gehwege mit einer Höhe von mehr als 5 cm zu überwinden. Verwenden Sie das AddBike+ nicht auf felsigen oder anderen Untergründen mit Rissen oder Löchern. Vermeiden Sie im Allgemeinen jedes Hindernis, das in Kontakt mit Elementen des AddBike+ treten und es somit beschädigen könnte.

Das AddBike+ ist für den Einsatz bei Tageslicht auf öffentlichen Straßen und Radwegen vorgesehen. Wenn Sie Ihr AddBike+ abends, nachts oder unter anderen Umständen mit schlechter Sicht verwenden, müssen Sie entsprechend eine geeignete Beleuchtung gemäß den geltenden Verkehrsregeln verwenden.

Das AddBike+ ist nicht für intensiven Einsatz in Sand- oder Salzwasserumgebungen ausgelegt.

Das AddBike+ ist nicht dafür ausgelegt, über einen längeren Zeitraum im Freien gelagert zu werden. Es muss an einem trockenen und gemäßigt temperierten Ort fernab von ätzenden Produkten gelagert werden

Durch eine regelmäßige Wartung des AddBike+ können die ursprünglichen Nutzungs- und Sicherheitsqualitäten langlebig beibehalten werden.

Es ist verboten, das AddBike+ auf folgenden Fahrrädern zu verwenden:

- **Fahrrad mit einem größeren Raddurchmesser als 29 Zoll;**
- **Fahrrad mit nur einer Radgabelzinke;**
- **Fahrrad mit Rennradlenker;**
- **Fahrrad mit Kohleradgabel;**
- **Kinderfahrrad;**
- **Fat Bike;**
- **Speed Bike (Fahrrad mit Elektroantrieb und mit einer Geschwindigkeit über 25 km/h).**

AddBike bietet spezifische Adapter-Kits (nicht im Basisteil enthalten) an, um das AddBike+ auf folgende Fahrradtypen zu montieren:

- **Fahrrad mit einem Vorderraddurchmesser von 16 bis 20 Zoll;**
- **Fahrrad mit Vorderrad-Achsen von 12 oder 15 mm Durchmesser;**

Wenden Sie sich an Ihren Fachhändler oder direkt an AddBike.

2. AddBike+-Lexikon

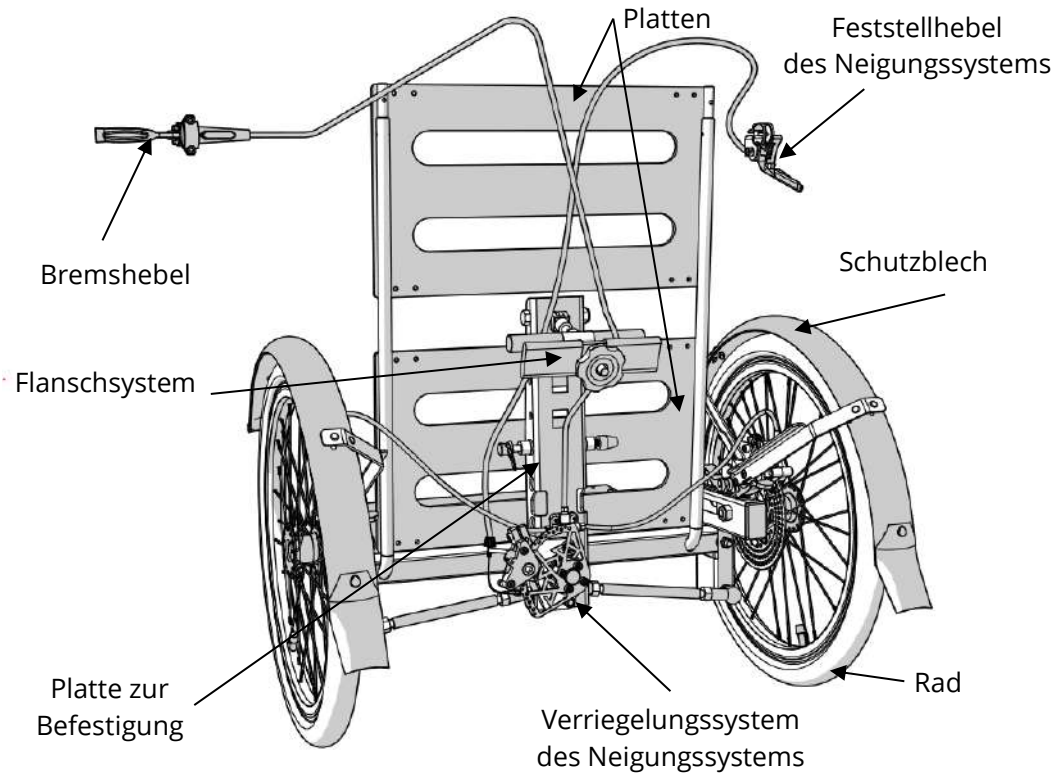

Abbildung 1 – Lexikon des AddBike+

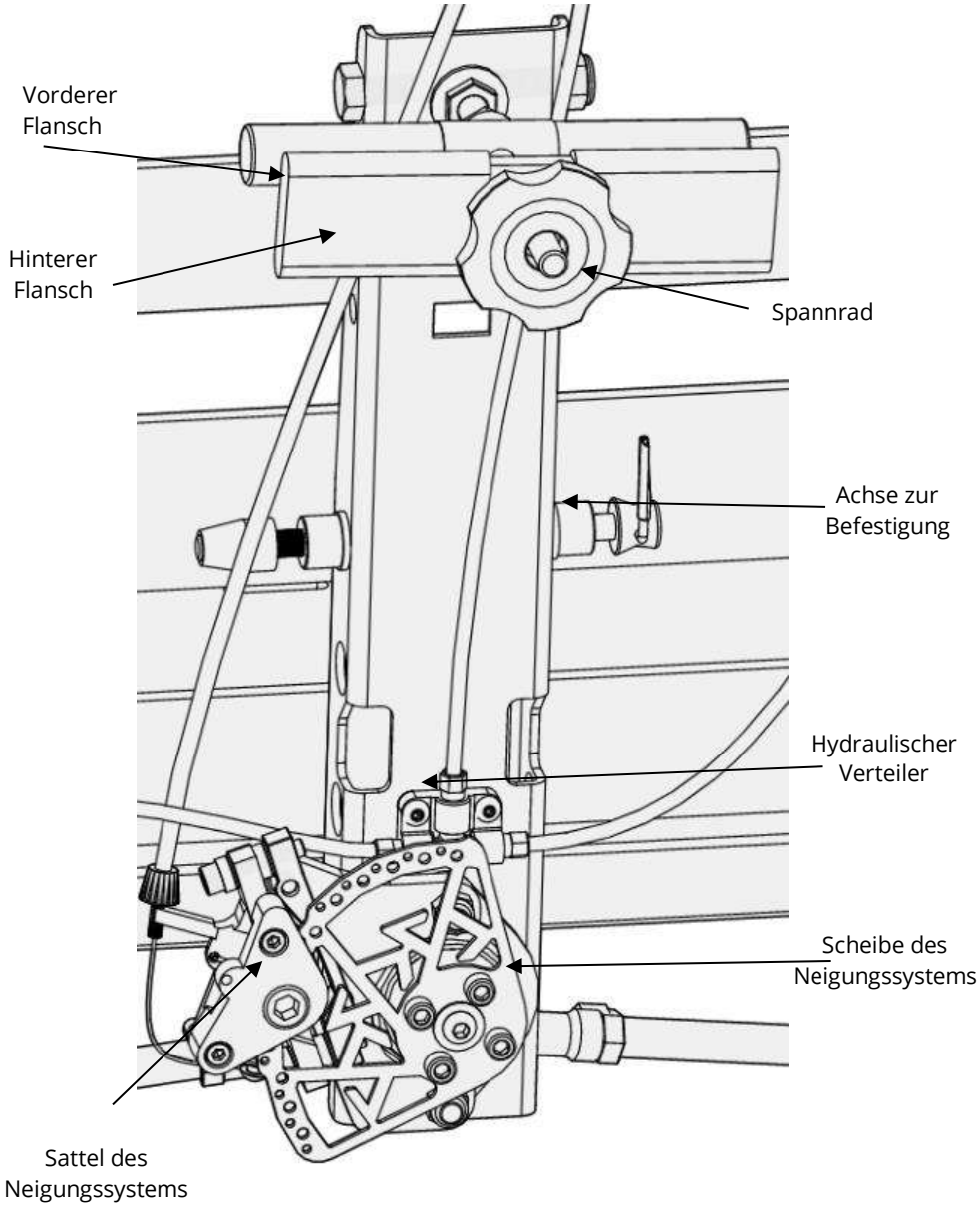

Abbildung 2 – Zoom auf die Befestigungsplatte des AddBike+

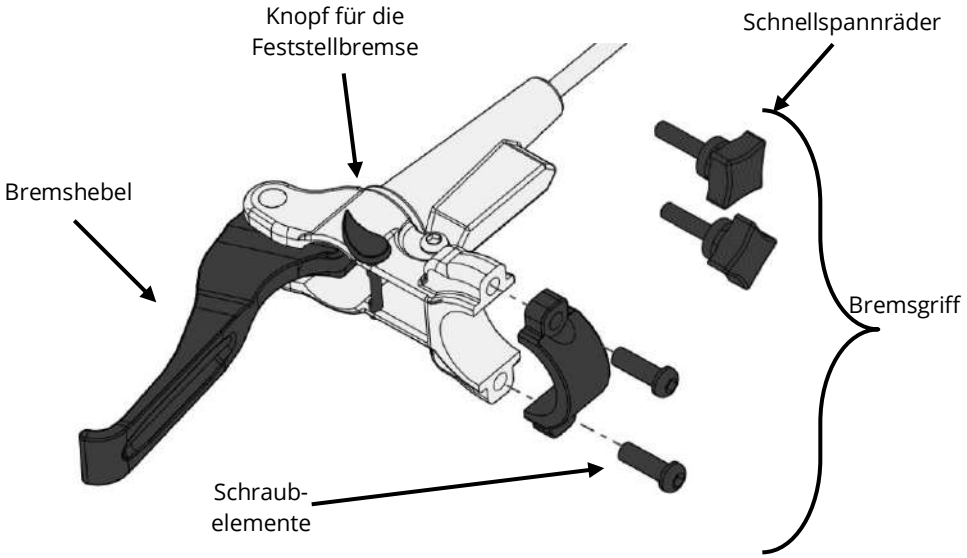

Abbildung 3 – Bremsgriff des AddBike+

Die Schraubelemente können durch Schnellspannräder (sichtbar in Abbildung 3) ersetzt werden, die im Anleitungspaket des AddBike+ mitgeliefert worden sind.

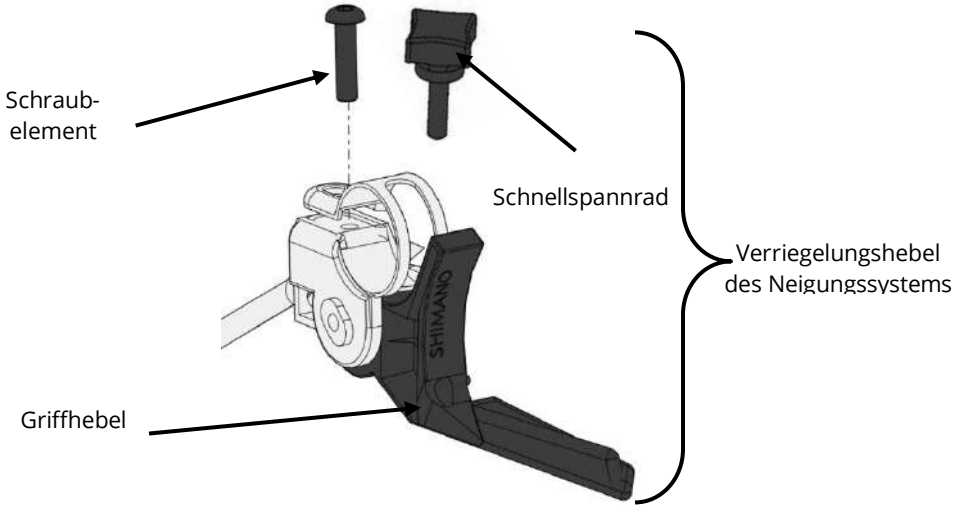

Abbildung 4 - Verriegelungshebel des Neigungssystems

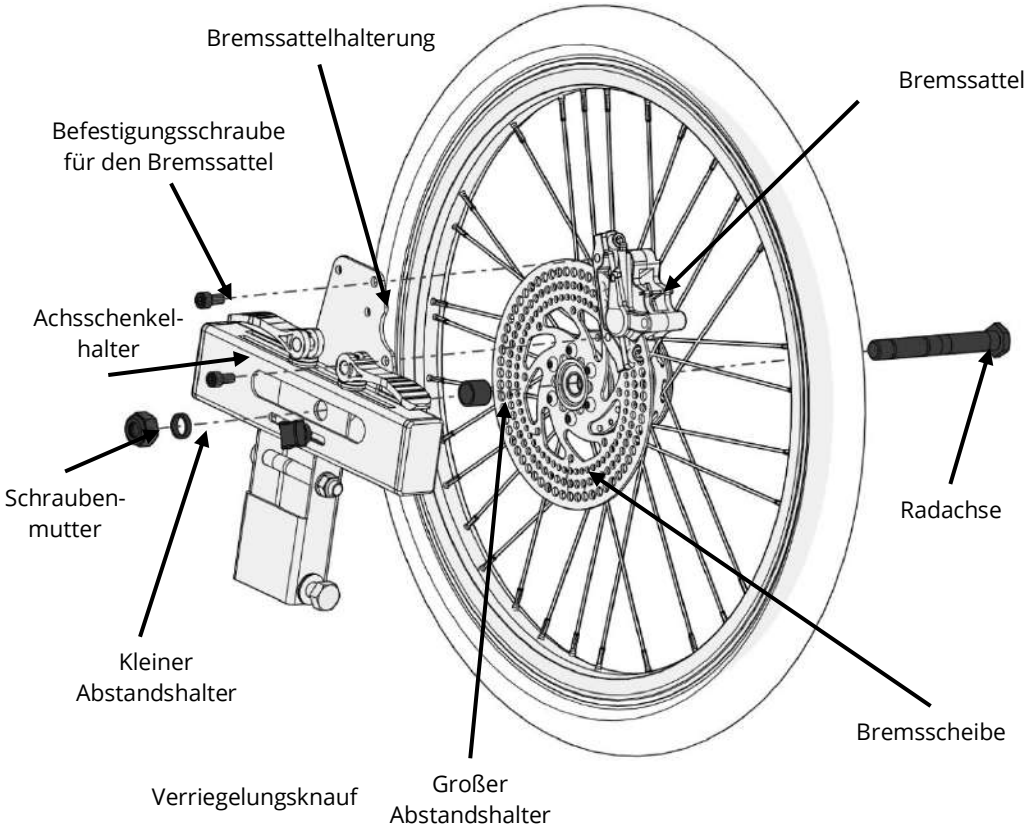

Abbildung 5 - Zoom auf das Brems- und Steuerungssystem

Hinweis: Schnellfixierungshebel sind in Abbildung 5 nicht dargestellt, um eine bessere Lesbarkeit an Rad- und Bremssattelbefestigungen zu ermöglichen. Die Position der Schnellfixierungshebel ist in Abbildung 6 dargestellt.

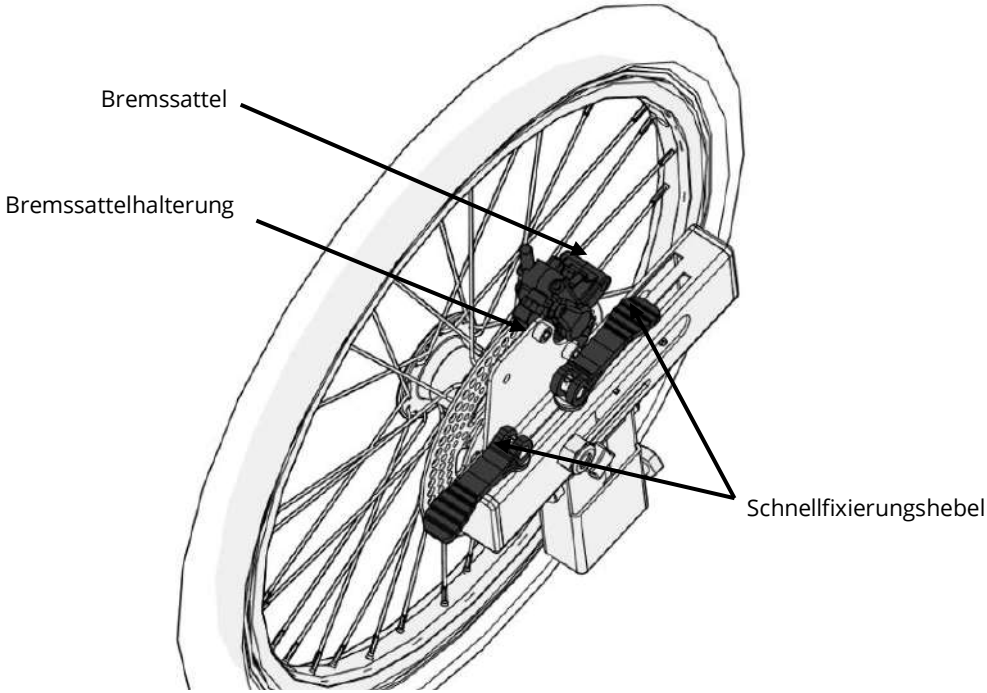

Abbildung 6 - Zoom-Exzentrische Hebel

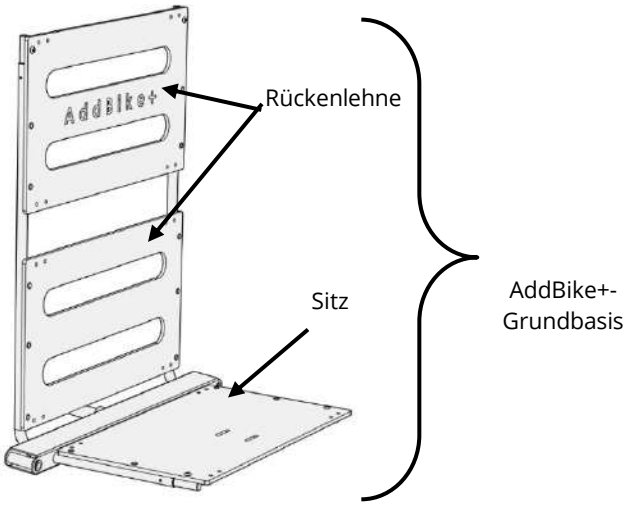

Abbildung 7 - Basis des AddBikes

3. Tipps für die sichere Verwendung des AddBike+

Helm tragen

Tragen Sie immer einen Helm bei der Nutzung des AddBike+, um Ihren Kopf vor Stürzen zu schützen.

Nutzung des AddBike+ zum Parken und/oder Beladen, Entladen

Um ein sicheres Be- und Entladen zu gewährleisten, empfehlen wir Ihnen, die Feststellbremse des AddBike+ (auf dem Bremsgriff) zu nutzen, um das Fahrrad zu stabilisieren. Beachten Sie hierzu die Erläuterungen im Kapitel 9.D.
Die Nutzung der Feststellbremse ist auch beim Parken Ihres Fahrrads für mehrere Stunden zu empfohlen. Zudem können Sie für eine erhöhte Sicherheit das Neigungssystem zu verriegeln, um ein seitliches Wegkippen des AddBike+ zu vermeiden, indem Sie den für diesen Zweck vorgesehen Fixierungshebel verwenden. Beachten Sie hierzu die Erläuterungen im Kapitel 9.E.
Stellen Sie vor dem Losfahren sicher, dass die Feststellbremse und die Bremse des Neigungssystems entriegelt sind.

Fahren Sie nie mit verriegeltem Neigungssystem.

Beleuchtung

Es ist durch die Verkehrsregeln ausdrücklich verboten, nachts oder bei schlechtem Wetter ohne Beleuchtung zu fahren. Sie müssen für die anderen Straßennutzer sichtbar sein:

- Ziehen Sie reflektierende und helle Kleidung an, schalten Sie die Vorder- und Hintergrundbeleuchtung Ihres Fahrrads ein;
- Beleuchtung und Rückstrahler müssen sich hinten und vorne am Fahrrad befinden.

Bei einer Inkompatibilität zwischen dem AddBike+ und der am Ausgangsfahrrad angebrachten Beleuchtung empfehlen wir Ihnen, ein neues angepasstes Vorderbeleuchtungsgerät hinzuzufügen (beispielsweise auf dem Lenker angebracht).
Addbike bietet eine Beleuchtungsoption an, das an jedem Schutzblech befestigt wird. Setzen Sie sich mit Ihrem Fachhändler oder direkt mit AddBike in Verbindung.

Passen Sie Ihre Fahrweise an Ihre Umwelt an

Es ist wichtig, die Fahrweise an die entsprechenden Einsatzbedingungen (Gewicht und Volumen der transportierten Lasten, Wind, Regen, Helligkeit, usw.) anzupassen.

Bei starkem Wind kann das gegenwärtige Gewicht auf dem AddBike+ dazu führen, dass Sie das Gleichgewicht verlieren oder plötzliche Kurven machen: Es ist wichtig, dieses Element beim Fahren zu berücksichtigen.

Wenn Sie Ihr Fahrrad bei Regen oder auf nasser Fahrbahn nutzen, treffen Sie Vorsichtsmaßnahmen, da sich der Bremsweg vergrößern und die Bodenhaftung verringern kann. Zudem ist die Bremssymmetrie zwischen den zwei Rädern verändert, wenn eine der Bremsscheiben nasser als die andere ist. In diesem Fall sollten die Scheiben mit einem trockenen Tuch und einem geeigneten Entfettungsmittel gereinigt werden.

!	**Das AddBike+ ist mit hydraulischen Bremsscheiben ausgestattet. Wenn diese unter viel Druck stehen, können Halterungen, Scheiben und Pads heißwerden. Bei Kontakt besteht Verbrennungsgefahr. Warten Sie vor der Wartung immer auf die Abkühlung der Bremse.**

Behalten Sie die Geschwindigkeit immer unter Kontrolle, vermeiden Sie Abweichungen

Halten Sie den Lenker immer mit beiden Händen fest, um Ihr Fahrrad so gut wie möglich zu kontrollieren, außer um Richtungsänderungen zu zeigen (abhängig von Verformungen in der Straßenoberfläche kann es zu abrupten Bewegungen beim Lenken kommen).

Beachten Sie die Sicherheitsregelungen und die Straßenverkehrsordnung

Die Benutzung des AddBike+ unterliegt den geltenden Verkehrsregeln (Beachtung der StraßSchilder, Fahrtrichtung, Verbot der Benutzung von Gehwegen etc.). Beachten Sie die Verkehrsregeln des jeweiligen Landes, insbesondere in Bezug auf Vorschriften zu Beleuchtung und Warntöne.

Anpassung und Überprüfung des Ausgangsfahrrads

Denken Sie immer daran, den Rest des Fahrrads zu kontrollieren und Ihre üblichen Einstellungen für maximalen Fahrkomfort vorzunehmen.

Eine unsachgemäße Verwendung des AddBike+ kann zu einer Schwächung des Lenkstiftes führen. Befolgen Sie die Anweisungen in dieser "AddBike+-Benutzer- und Montageanleitung" sorgfältig und überprüfen Sie regelmäßig den Zustand Ihres Fahrrads.

4. Lieferumfang des AddBike+

Der Karton enthält:

- AddBike+-Fahrgestell

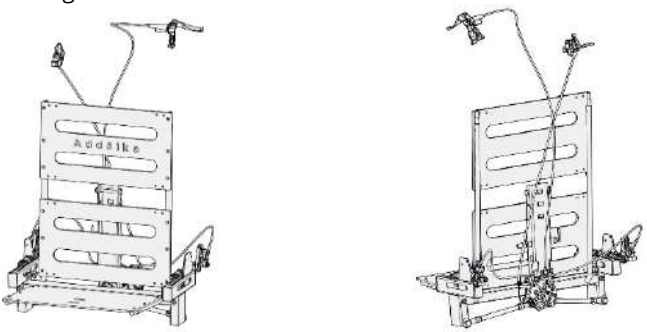

Abbildung 8 – AddBike+-Fahrgestell

- Die Räder und Schutzbleche

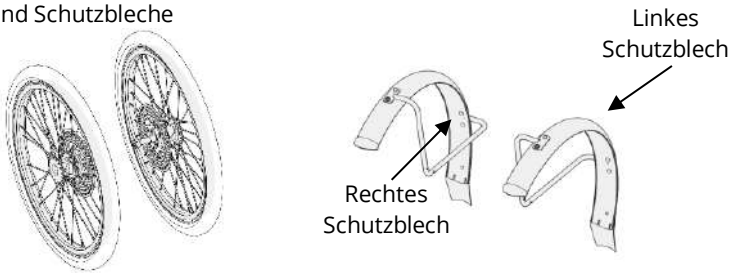

Abbildung 9 - Räder und Schutzbleche des AddBike+

- Das Flanschsystem

Abbildung 10 - Flanschsystem

- Der Beutelinhalt:
o Das V5.3 Installationshandbuch;
o Das Handbuch der Bremsen "Tektro Auriga Twin";
o Zwei transparente Schutzaufkleber;
o Die AddBike-Kabelklemme;
o 3 Schnellverschlussknäufe:
2 für den Bremsgriff und 1 für den Verriegelungshebel des Neigungssystems.

5. Montage des AddBike+

Ihr AddBike+ wird teilweise noch in die Einzelteile zerlegt geliefert, so dass Sie die verschiedenen Teile noch zusammenbauen müssen, bevor Sie das AddBike+ an Ihr Fahrrad montieren können.
Dies ist nur einmal für die gesamte Lebensdauer des Produktes erforderlich, es sei denn, Sie möchten es in seiner Originalverpackung wieder auseinandergebaut transportieren.

Für den Zusammenbau Ihres AddBike+ benötigen Sie die folgenden Werkzeuge:

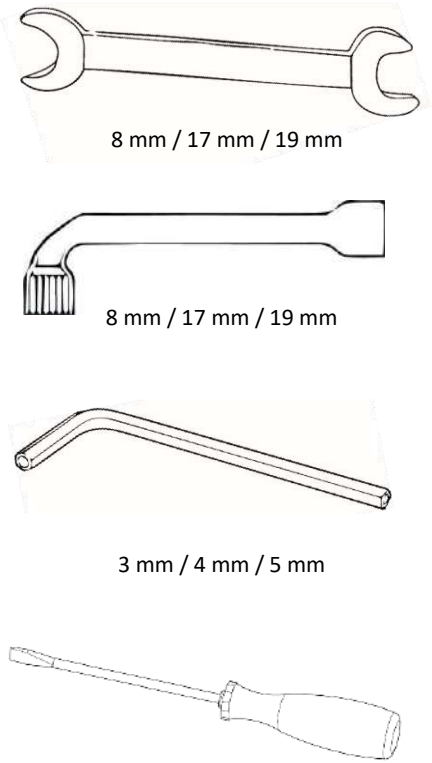

Abbildung 11- Benötigte Werkzeuge

- Entfernen Sie alle Unterbaugruppen vom Karton und verschließen Sie ihn wieder;
- Um die Montage zu erleichtern, stellen Sie das AddBike+ ohne Räder in der unten gezeigten Position auf den Karton;

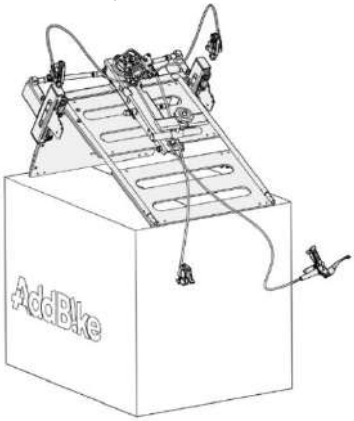

Abbildung 12 - Das AddBike+ ohne Räder oder Schutzbleche auf dem Karton

Es ist einfacher, zuerst die Schutzbleche und dann die Räder zu montieren, bevor die Bremssattel auf das AddBike+-Fahrgestell montiert werden.

Jedes Schutzblech und jeder Bremssattel ist an einer Bremssattelhalterung befestigt (siehe Abbildung 5), wie in der Abbildung unten dargestellt. Zur Montage der Schutzbleche, lösen Sie die daran befestigten Schrauben und Muttern los und achten Sie darauf, dass die Unterlegscheiben dabei nicht verloren gehen. Positionieren und befestigen Sie dann die Schutzbleche mit den gleichen Schrauben und Muttern auf den Bremssattelträger. Der Schraubenkopf, die Arme des Schutzblechrohrs sowie die Unterlegscheiben müssen sich auf der Innenseite des AddBike+ befinden, wie in der Abbildung 13 dargestellt. Bitte legen Sie die Unterlegscheiben zwischen die Arme des Schutzblechrohrs und die Halterung.

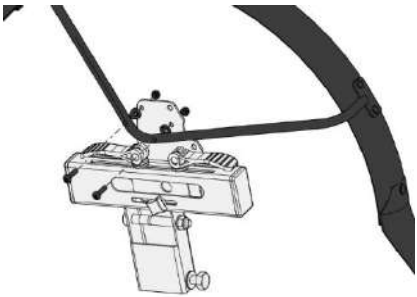

Abbildung 13 - Anbringen des rechten Schutzbleches am Bremssattelträger

Jetzt können Sie die Räder anbringen.

	Achten Sie darauf, die Räder auf der richtigen Seite zu montieren, indem Sie auf die auf den Naben gedruckten Buchstaben achten: L steht für links und R für rechts.

Hierzu:

- Entfernen Sie die Mutter und den kleinen Abstandshalter von jeder Radachse, lassen Sie den großen Abstandshalter und die Radachse an ihrem Platz (siehe Abbildung 5);
- Montieren Sie die Räder auf den Achsschenkelhalter. Halten Sie den langen Abstandshalter zwischen dem Rad und den Achsschenkelhalter, schieben Sie die Radachse hinein und ersetzen Sie dann den kleinen Abstandshalter und die Mutter auf der Innenseite des AddBike+;
- Die Komponenten sollten in der folgenden Reihenfolge angeordnet sein: Radachse, Rad, großer Abstandshalter, AddBike+-Achsenträger, kleiner Abstandshalter und Schraubenmutter (siehe Abbildung 14).

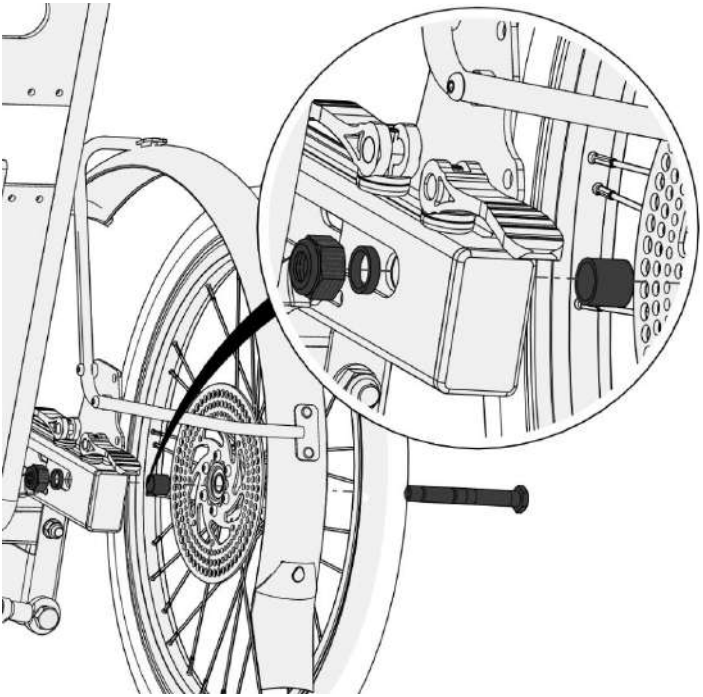

Abbildung 14 - Montage des rechten Rades

Ziehen Sie die Schraubenmuttern auf jeder der Radachsen fest: mit dem Maulschlüssel der Größe 19 auf der Innenseite des AddBike+ und mit dem Steckschlüssel der Größe 19 auf der Außenseite, um den Schraubenkopf zu halten;

	Es ist normal, dass der Gewindeteil der Radachse beim Anziehen nicht aus der selbstsichernden Mutter herauskommt.

Zum Einbau des Bremssattels müssen zuerst die Schraubelemente entfernt und dann, wie in Abbildung 15 dargestellt, wieder drauf montiert werden. Das Bremskabel muss, wie in Abbildung 15 dargestellt, zwischen den Armen des Schutzblechrohrs verlaufen und unbelastet eine Sinusform aufweisen (siehe Abbildung 16);

	Die Bremssattel (links und rechts) sind bereits auf der richtigen Seite des AddBike+ positioniert, indem die Bremsbaugruppe an der Montageplatte des AddBike+ befestigt wird.

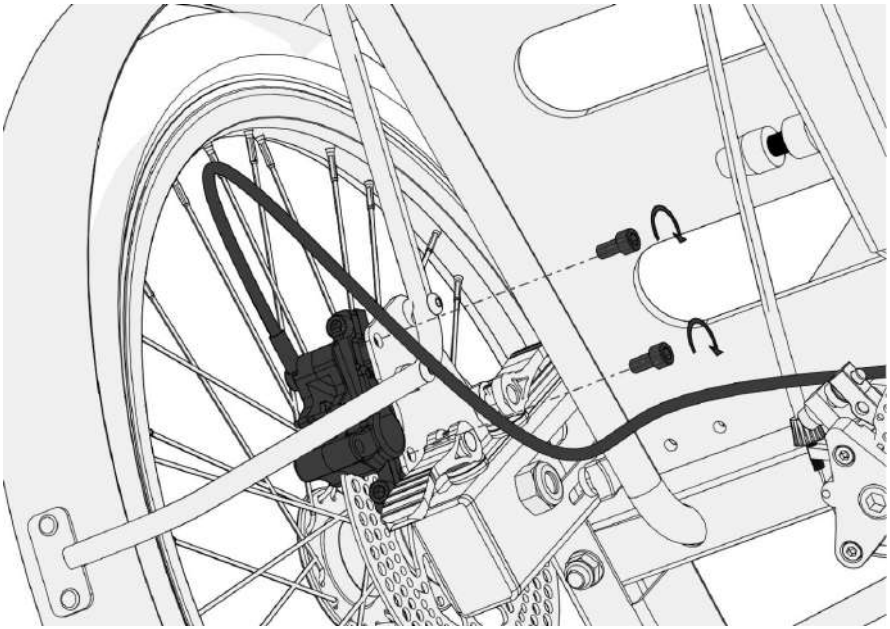

Abbildung 15 - Anbringen des linken Bremssattels an der Bremssattelhalterung

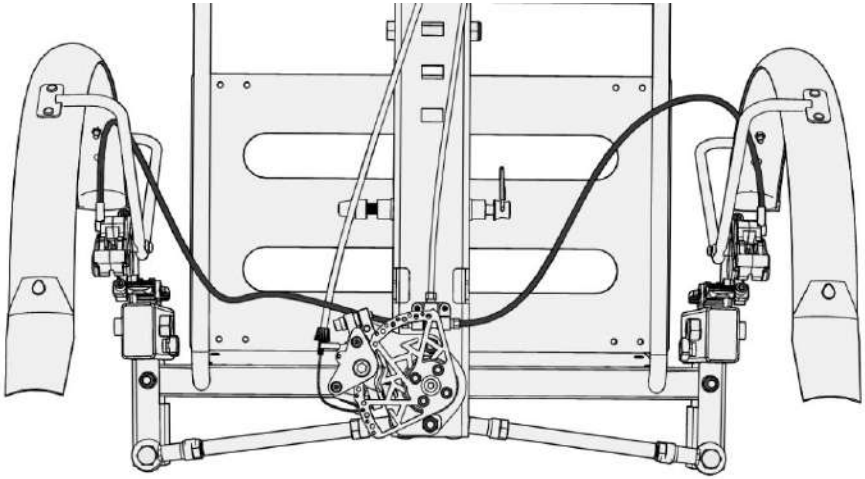

Abbildung 16 - Sinusform der Bremskabel

Stellen Sie die Position der Bremssattel ein. Betätigen Sie hierzu die Feststellbremse, um die Bremssattel an den Scheiben zu verriegeln (siehe Kapitel 9.D). Ziehen Sie dann die beiden Schrauben für jeden Bremssattel an (siehe Abbildung 17);

⚠	**Achten Sie darauf, dass schon bei der ersten Benutzung die Bremsen richtig eingestellt sind.**

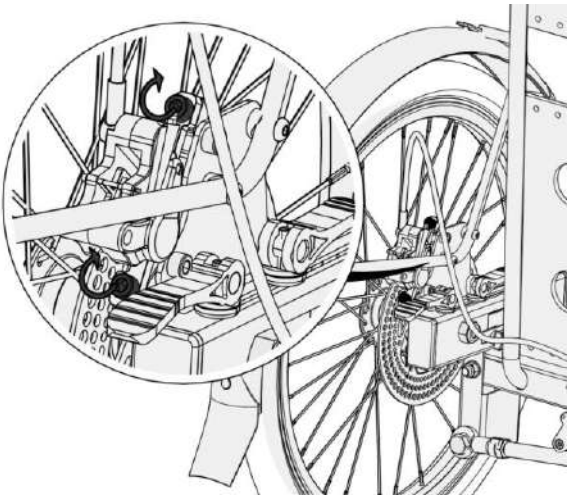

Abbildung 17 - Einstellen der Bremssattelpositionierung

-Zuerst sollten die Räder so weit wie möglich nach hinten positioniert werden (Position ohne Beladung) (siehe Abbildungen 18 und 19). Setzen Sie die Bremse in die Parkposition. Lösen Sie die beiden Schnellspannhebel und das Sperrrad, wie in Abbildung 18 dargestellt, und schieben Sie das Rad nach hinten, indem Sie es an der Nabe fassen. Sobald das Rad in Position ist, ziehen Sie die Schnellspannhebel und das Sperrrad wieder fest (siehe Abbildung 19). Mit dem anderen Rad auf die gleiche Weise verfahren, so dass beide Räder auf derselben Höhe positioniert sind. Siehe Kapitel 9.F.

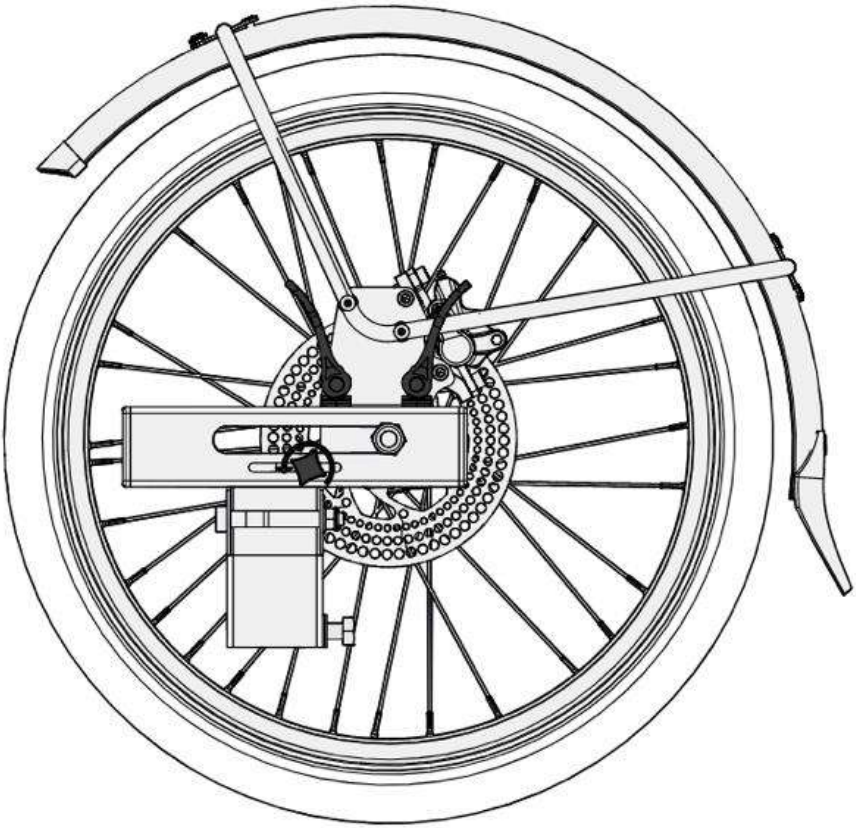

Abbildung 18: Gelöste Hebel und Sperrrad am rechten Rad

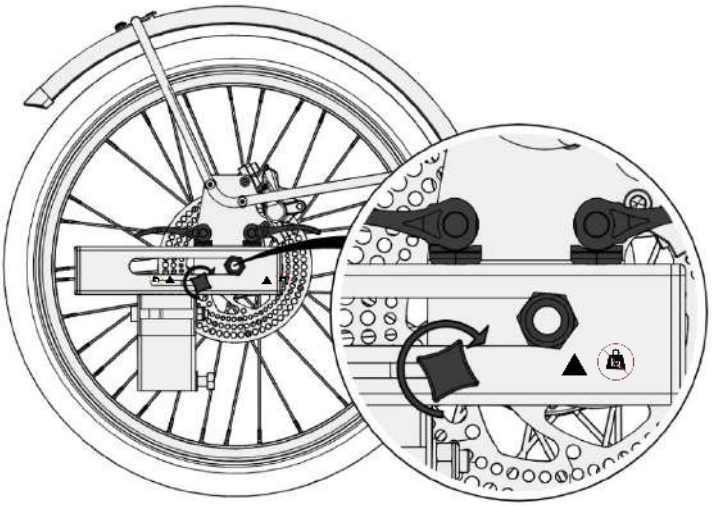

Abbildung 19 – Erste Positionierung der Räder (hier rechtes Rad)

⚠	**Achten Sie beim Festziehen der Schnellspannhebel darauf, dass sie parallel zu den Rädern positioniert sind. Es ist wichtig, dass sie nicht schräg stehen, damit die Neigebewegung des AddBike+ nicht behindert wird (siehe Abbildung 20).**

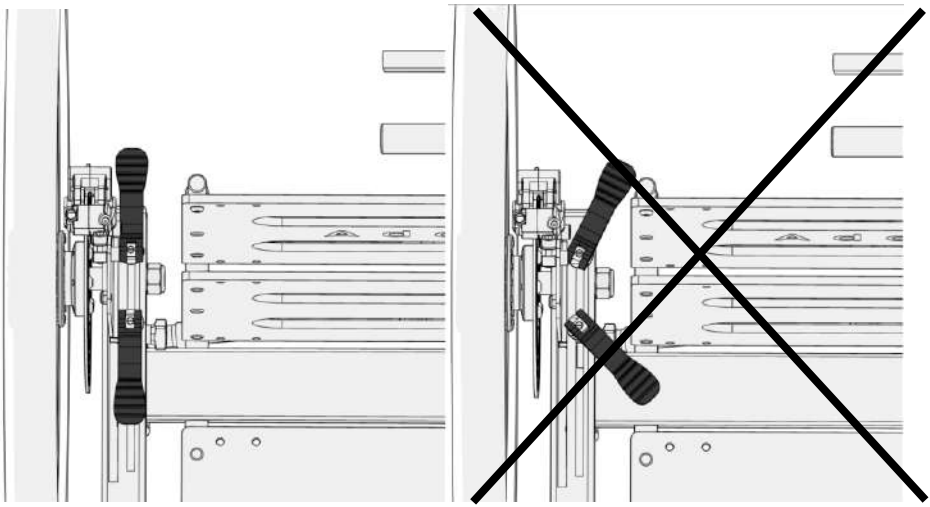

Abbildung 20 - Positionierung der Schnellspannhebel – Ansicht von oben

Hier ist eine Ansicht Ihres AddBike+ nach der Montage von hinten:

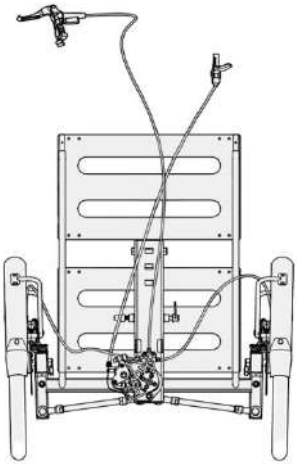

Abbildung 21 – Ansicht des AddBike+ von hinten

Wenn Sie Schwierigkeiten beim Zusammenbau Ihres AddBike+ haben, wenden Sie sich bitte an Ihren Fachhändler oder direkt an AddBike unter support@addbike.fr.

6. Anbringung des AddBike+ auf dem Ausgangsfahrrad

Ein Video der Montage und Demontage des AddBike+ auf einem Fahrrad finden Sie auf unserer Website: www.addbike.fr

⚠	**Das AddBike+ muss ordnungsgemäß auf- und abgebaut werden. Eine falsche Montage oder Demontage kann zu Unfällen führen, die schwere Verletzungen zur Folge haben können.**

Für den Auf- und Abbau auf dem Ausgangsrad benötigen Sie einen Satz Inbusschlüssel und Schraubenschlüssel. Bauen Sie Ihr Rad mit dem entsprechenden Werkzeug auseinander (siehe Abbildung 22).

Satz Flachschlüssel (variabel je nach Fahrrad)

Satz Inbusschlüssel (Größe variabel je nach Fahrrad)

Kreuzschlitz- oder Flachschraubenzieher für den Verriegelungsgriff des Neigungssystems

Abbildung 22 - Erforderliche Werkzeuge

A. Bereiten Sie Ihr Fahrrad auf die Anbringung des AddBike+ vor

⚠	**Überprüfen Sie den allgemeinen Zustand Ihres Empfangsfahrrads, es sollten keine sichtbaren Risse und/oder verbogenen Teile vorhanden sein. Wenn dies der Fall ist, installieren Sie das AddBike nicht auf diesem Fahrrad.**

Entfernen Sie alle zur Installation/Verwendung des AddBike+ hinderlichen Teile.

Einige Fahrradteile können den Aufbau und/oder das ordnungsgemäße Funktionieren des AddBike+ beeinträchtigen. Somit muss z.B. das vordere Schutzblech, der vordere Gepäckträger und das vordere Dynamo entfernt werden, sofern Ihr Fahrrad damit ausgestattet ist. Bei anderen Komponenten, wie z.B. den Frontscheinwerfern, muss man die Kompatibilität mit dem AddBike+ individuell prüfen, um zu entscheiden, ob Sie diese beibehalten wollen oder nicht. Sollte es zwischen dem AddBike+ und/oder seinen Modulen und einer Komponente des Ausgangsrads zu Reibungen kommen, sollten die betroffenen Komponenten demontiert oder verlagert werden.

B. Anbringung des AddBike+

Schritt 1: Entfernen Sie das Vorderrad Ihres Fahrrads

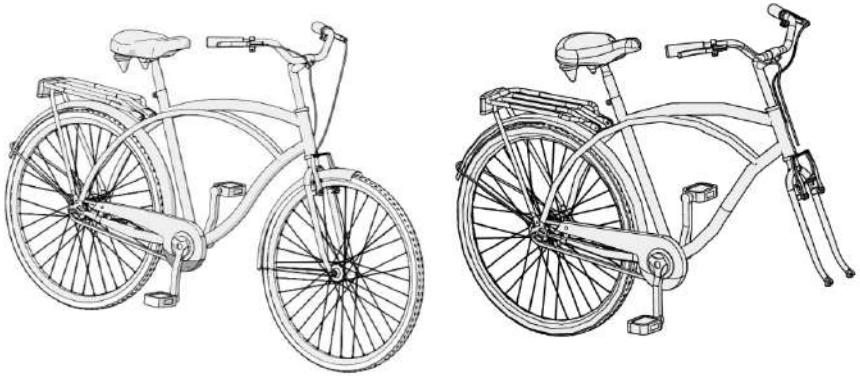

Ihr Fahrrad mit ursprünglichem Vorderrad

Ihr Fahrrad ohne ursprüngliches Vorderrad

Abbildung 23 - Ihr Fahrrad mit und ohne Vorderrad

Je nach Bremse und Befestigungssystem am Vorderrad kann der Abbau unterschiedlich sein. Sie müssen daher Ihr Bremssystem berücksichtigen. Es ist auch unbedingt erforderlich, dass Sie im Handbuch Ihres Fahrrads nachschlagen.
- Wenn Ihr Fahrrad mit einer Felgenbremse ausgestattet ist, ziehen Sie zum Entfernen des Bremssystems am Rad das Bremskabel aus seinem Gehäuse (siehe Abbildung 24).

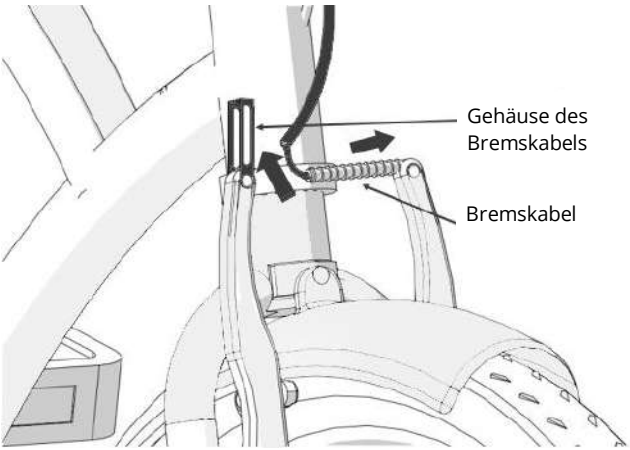

Abbildung 24 - Lösen der Vorderradbremse an Ihrem Fahrrad

- Wenn Ihr Rad mit einer Scheibenbremse ausgestattet ist, legen Sie die Unterlegscheibe unbedingt wieder zwischen die Beläge, um ein Blockieren der Bremse zu verhindern.

	Im Zweifelsfall oder für jedes andere Bremssystem wenden Sie sich an Ihren AddBike-Händler oder einen Fachmann aus der Fahrradwelt.

Identifizieren Sie Ihr Radsicherungssystem (Schnellspanner, Schraubenmutter, ...).

- In den meisten Fällen sind die Fahrräder mit einem Schnellverriegelungssystem ausgestattet. So entfernen Sie das System :
  - **o Öffnen Sie den Schnellspannhebel (siehe Abbildung 25)**
  - **o Lösen Sie die Einstellmutter von Hand;**
  - **o Verlagern Sie das Rad.**

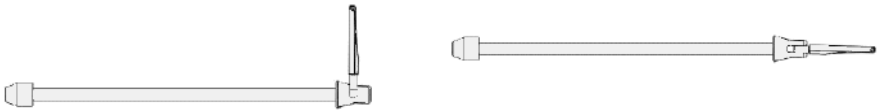

Schnellspannhebel in geschlossener Position

Schnellspannhebel in offener Position

Abbildung 25 – Schnellverriegelungssystem

- Wenn Ihr Rad mit einer Schraubenmutter ausgestattet ist, lösen Sie diese mit einem geeigneten Schraubenschlüssel (normalerweise einer der Größe 15), um das Rad entfernen zu können.

	Wenn Ihr Laufrad mit einer Trommelbremse oder einer Dynamonabe ausgestattet ist, empfehlen wir Ihnen, sich für die Demontage an einen AddBike+-Händler oder einen anderen Fachhändler zu wenden.

Schritt 2: Positionieren des Befestigungsstifts auf der Befestigungsplatte

Bevor Sie das AddBike+ an Ihrem Fahrrad montieren, stellen Sie sicher, dass der Befestigungsstift, entsprechend der Beschriftung auf dem AddBike+, richtig auf der Montageplatte positioniert ist, wie in der Tabelle unten dargestellt:

Rad Größe des Ausgangsfahrrads (Etikett)	Position des Befestigungsstiftes
● 26″ ↕ 29″	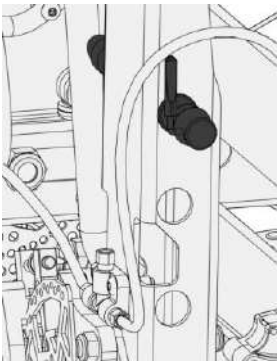
● 20″ ↕ 24″	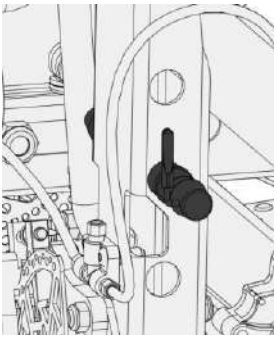
● 16″ ↕ 20″	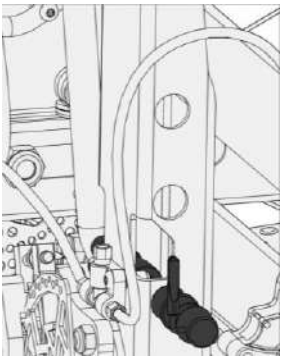

Abbildung 26 - Tabelle zur Positionierung des Befestigungsstiftes

Bei einer Radgröße von 20 Zoll ist Sie die niedrige Position gegenüber der mittleren Position vorzuziehen. Sollte nach der vollständigen Montage des AddBike+ ein Teil des AddBike+ noch in Berührung mit dem Ausgangsrad kommen, verwenden Sie die Mittelposition für die Achse..

Möglicherweise müssen Sie auch die Position der Adapter ändern, indem Sie sie umdrehen, um sie an die Gabelbreite des Ausgangsrades anzupassen:

Gabelbreite des Ausgangsfahrrads	Position der Adapter
100 mm	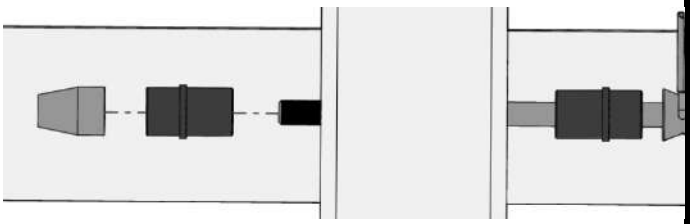 Die kürzeste Seite zeigt nach außen
110 mm	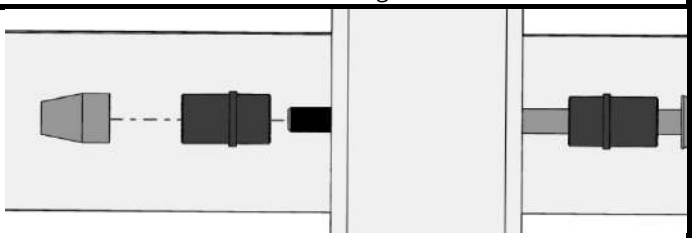 Die längste Seite zeigt nach außen

Abbildung 27 - Positionierung der Adapter

- Für die folgenden Fälle: ein Fahrrad mit 16'' oder 20'' Vorderradaufnahme, ein Fahrrad mit einer Vorderradachse von 12 oder 15 mm Durchmesser oder einer durchgehenden Achse, folgen Sie bitte den folgenden Anweisungen:
    - Verwenden Sie die Vorderrad-Steckachse des Ausgangsrads anstelle der mit dem AddBike+ mitgelieferten Achse. Für Räder mit 16, 18 oder 20 Zoll bieten wir einen speziellen Achsenadapter an; erkundigen Sie sich hierzu bei Ihrem AddBike+-Fachhändler oder auf unserer Webseite.
    - Fragen Sie Ihren AddBike+-Händler nach passenden Adaptern für die Befestigungsachse des Ausgangsrades.
    - Befestigen Sie Ihre Montageachse mit den passenden Adaptern in der richtigen Position ja nach Breite Ihrer Gabel.

Wenn Sie diese Achse verschieben müssen, um das AddBike+ an eine andere Radgröße oder Gabelbreite anzupassen oder um die Montageachse zu wechseln, befolgen Sie diese Schritte:

- Schrauben Sie die Einstellmutter der Befestigungsachse des AddBike+ ab;
- Montieren Sie die Achse und alle Elemente, die zur Positionierung der Gabelzanken notwendig sind, auf einer anderen Position der Befestigungsplatte, und/oder drehen Sie die Adapter um.
- Ziehen Sie die Achse fest, indem Sie die Montagebügel in der unten dargestellten Reihenfolge anbringen (siehe Abbildung 28) und lassen Sie dabei etwas Spiel für den Durchgang der Gabelzinken Ihres Fahrrads (siehe Abbildung 29).

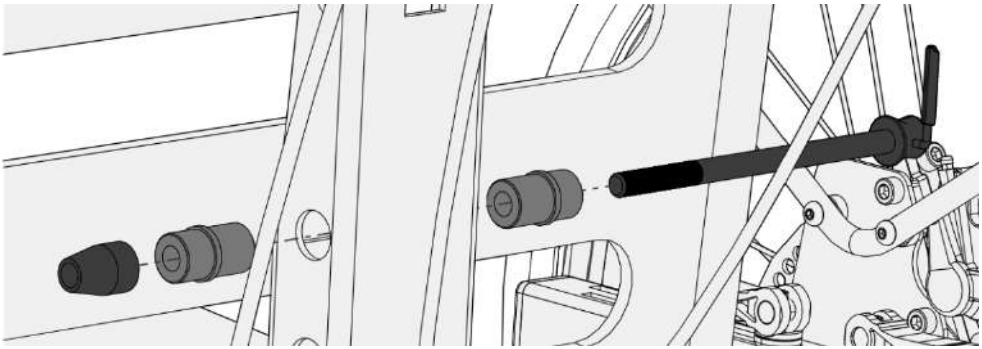

Abbildung 28 - Positionierung der Schnellverschlüsse

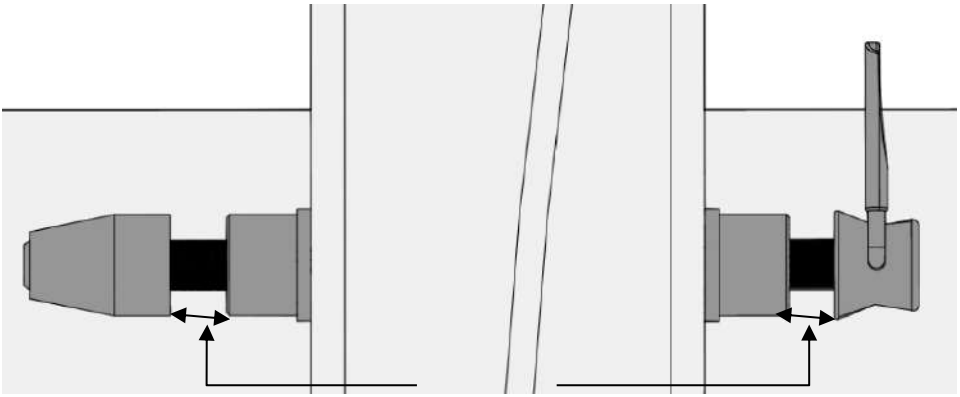

Abbildung 29 - gelassener Spielraum für Gabelzanken

Schritt 3: Positionierung des Flansches

- Lösen Sie die Mutter mit Maulschlüsseln der Größe 17, um die Schraube zur Befestigung des Flansches zu lösen.
- Platzieren Sie das Flanschsystem (im Karton enthalten) in der höchstmöglichen Position entsprechend der Radgröße des Ausgangsfahrrads, wobei Sie sich auf die folgende Tabelle und die Aufkleber auf dem AddBike+ beziehen;
- Ziehen Sie ihn dann wie in Abbildung 30 dargestellt fest;
- Ziehen Sie dann die Flanschmutter gegen die Montageplatte fest, wie in der Abbildung 31 dargestellt.

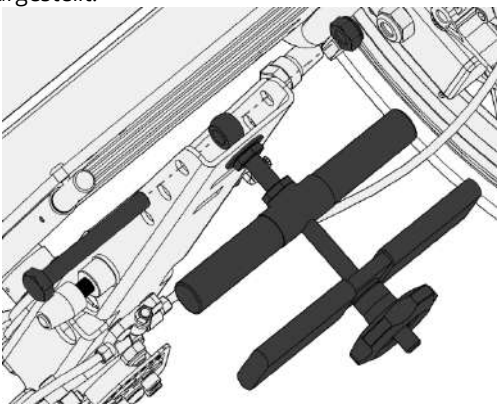

Abbildung 30 - Positionierung des Flansches

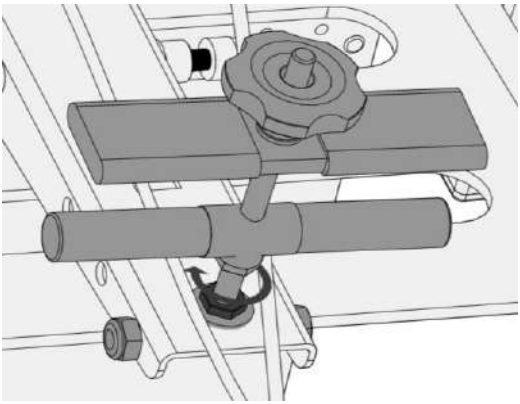

Abbildung 31 - Festziehen der Flanschmutter gegen die Montageplatte

!	**Achten Sie darauf, wie in der Abbildung 31 die Flanschmutter gut gegen die Montageplatte festzuziehen, sodass es zwischen den beiden Elementen keinen Spielraum mehr gibt.**

Radgröße des Ausgangsfahrrads (Etikett)	Position des Flanschbefestigungsstifts
■ 26″ ↕ 29″	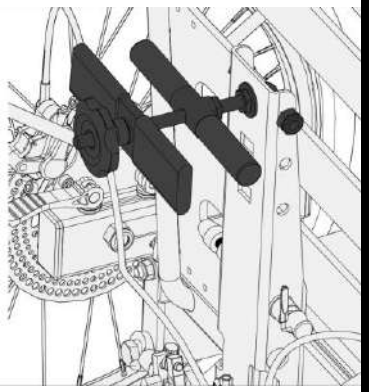
■ 20″ ↕ 26″	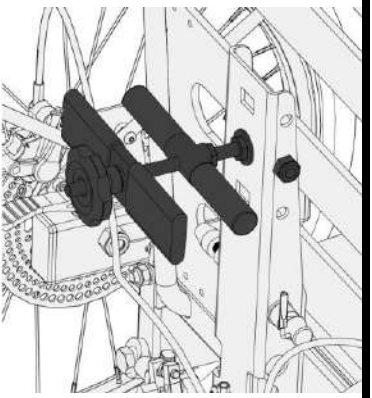
■ 16″ ↕ 20″	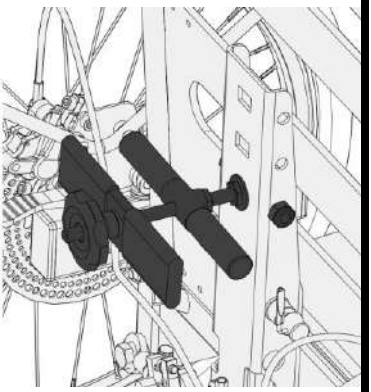

Abbildung 32 - Tabelle zur Positionierung des Flansches

Schritt 4: Montage des AddBike+ auf dem Ausgangsrad

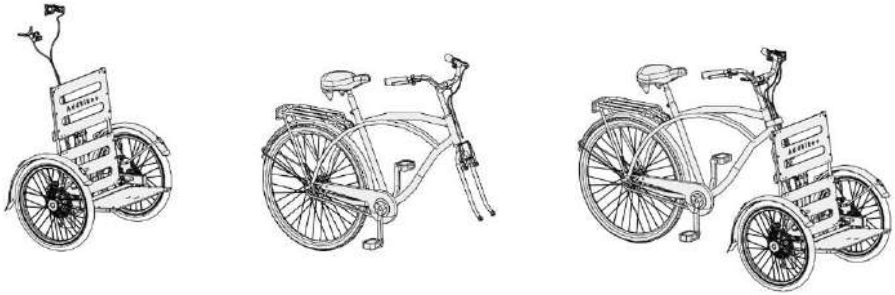

Das AddBike+ | Ihr Fahrrad ohne Vorderrad | Ihr Fahrrad mit dem AddBike+

Abbildung 33 - Überblick über die Baugruppe des AddBike+

	Es ist nicht notwendig, das gesamte Fahrrad beim Montieren oder Abmontieren des AddBike+ anzuheben. Bei den einzelnen Schritten wird nur der vordere Teil des Fahrrads angehoben oder abgesenkt.

	Einklemmgefahr! Achten Sie darauf, dass Ihre Finger beim Kippen nicht zwischen den Befestigungsflanschen und der Gabel sowie zwischen den Achsschenkelhaltern und dem Addbike+-Bausatz eingeklemmt werden. (siehe Abbildung 37).

Jetzt, wo die Montageachse an der richtigen Stelle ist, können Sie das AddBike+ an Ihrem Fahrrad montieren:

- Verriegeln Sie die Feststellbremse des Neigungssystems wie in Kapitel 9.E. beschrieben;
- Stellen Sie das AddBike+ vor Ihr Fahrrad, sodass die Vorderkante des Sitzes den Boden berührt (siehe Abbildung 34);

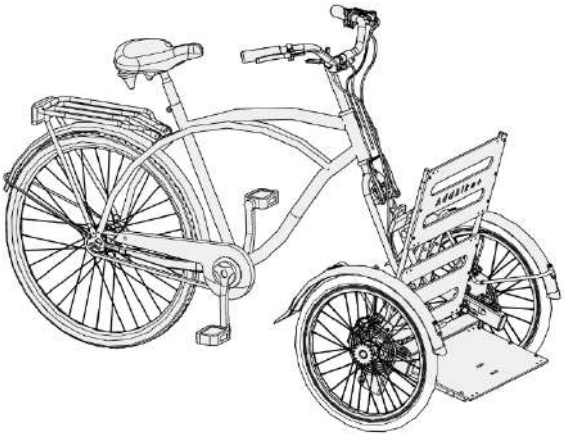

Abbildung 34 - Ihr AddBike+ und Ihr Fahrrad in Position

- Schrauben Sie die Einstellmutter der Befestigungsachse des AddBike+ so ab, dass auf jeder Seite der Platte ein Spalt von etwa 1 cm entsteht (siehe Abbildung 29);
- Heben Sie die Gabel Ihres Fahrrads an und setzen Sie die Gabelzanken auf den Befestigungsstift des AddBike+ auf beide Seiten der Adapter auf der Platte (siehe Abbildung 35);

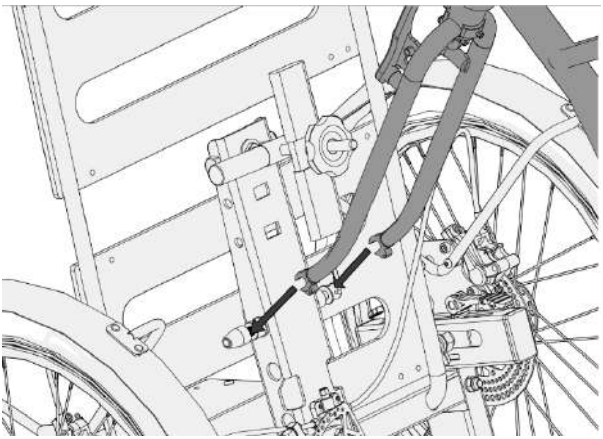

Abbildung 35 - Positionierung der Gabel

- Ziehen Sie die Einstellmutter der Befestigungsachse des AddBike+ fest, während Sie Ihr Fahrrad aufrecht halten;

	Ziehen Sie im Moment den Befestigungsstift des AddBike+ teilweise fest, sodass das AddBike+ nach hinten gekippt werden kann.

- Positionieren Sie den hinteren Montageflansch des AddBike+ vertikal (siehe Abbildung 36)

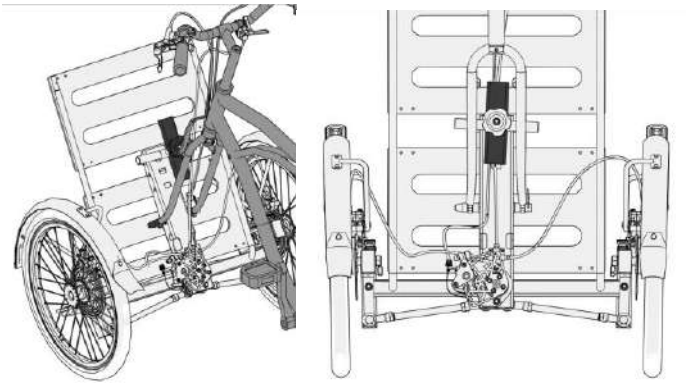

Abbildung 36 - Positionierung der Gabel und des Flansches am AddBike+

- Nachdem Sie die Achse festgezogen und die Klemme positioniert haben, kippen Sie das AddBike+ nach hinten, bis die äußere Klemme (in horizontaler Position) in Kontakt mit der Gabel Ihres Fahrrads kommt (siehe Abbildung 37);

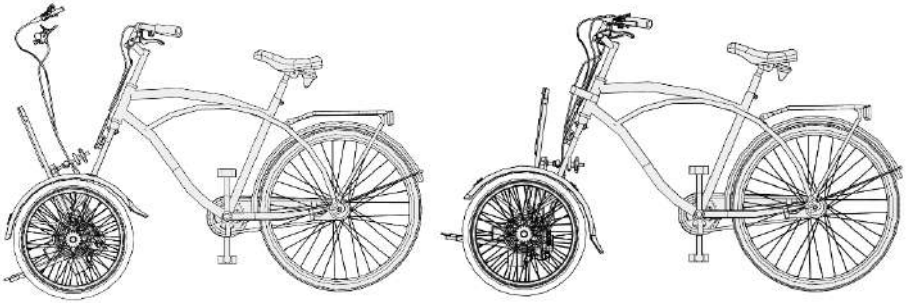

Abbildung 37 - Kippen des AddBike+

- Wenn im vorherigen Schritt Teile Ihres Fahrrads die Positionierung der Klemme stören oder wenn die Klemme sich nicht vor den Gabelhülsen befindet, verschieben Sie die Klemme anhand der Angaben auf den Etiketten eine Kerbe tiefer (siehe Abbildung 32 in Kapitel 6B Schritt 3). Wenn Sie sich zum Beispiel in der Position 29" - 26" befinden und der Flansch nicht richtig positioniert ist, müssen Sie bis zur mit 26" - 20" markierten Kerbe gehen;

⚠	**Unter keinen Umständen sollte die folgende Positionierung vorgenommen werden: Ausgangsrad mit mehr als 24'' in der Position: 16'' - 20''**

- Sobald das AddBike+ in Position ist (siehe Abbildung 37), empfehlen wir Ihnen, die Montageplatte in Position zu bringen. Die Montageplatte darf weder nach vorne noch nach hinten geneigt werden, um das bestmögliche Fahrerlebnis zu gewährleisten;
- Ist dies nicht der Fall, muss die Flanschbaugruppe durch Einwirken auf die Einstellmutter (siehe Abbildung 38) an der Flanschschraube eingestellt werden. Wenn Sie die Mutter in Richtung der Montageplatte bewegen, neigt sich das AddBike+ leicht nach hinten. Umgekehrt kippt das AddBike+ leicht nach vorne, wenn die Mutter von der Montageplatte wegbewegt wird (siehe Abbildung 39).
- Es steht Ihnen jedoch frei, diese Neigung an das gewünschte Fahrgefühl anzupassen. In diesem Fall empfehlen wir Ihnen, die verschiedenen möglichen Neigungswinkel zu testen und den für Sie am besten geeigneten Winkel zu finden.

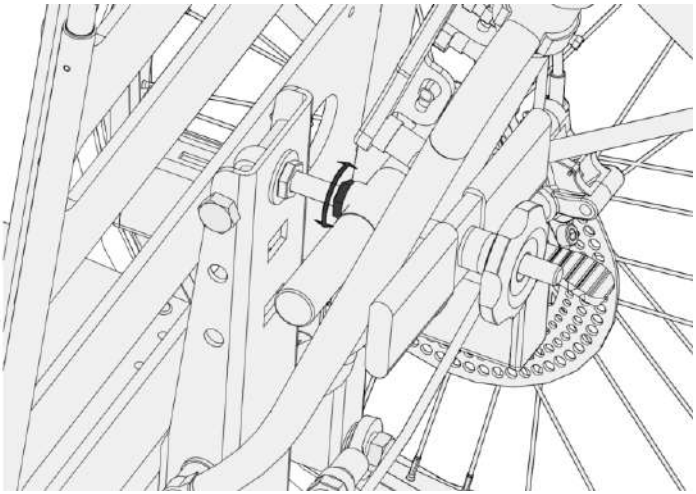

Abbildung 38 - Flansch-Einstellmutter

Wenn die Platte nach hinten gekippt ist	Wenn die Platte nach vorne gekippt ist
Schrauben Sie die Mutter ab, um sie wieder aufrecht zu stellen.	Schrauben Sie die Mutter fest, um sie wieder aufrecht zu stellen.
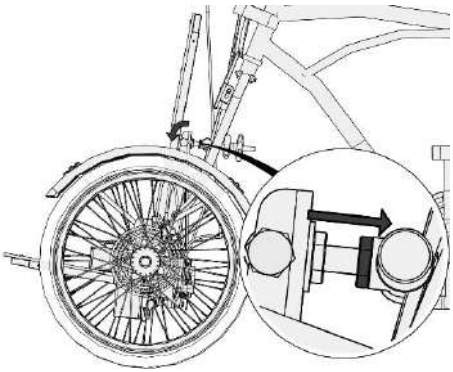	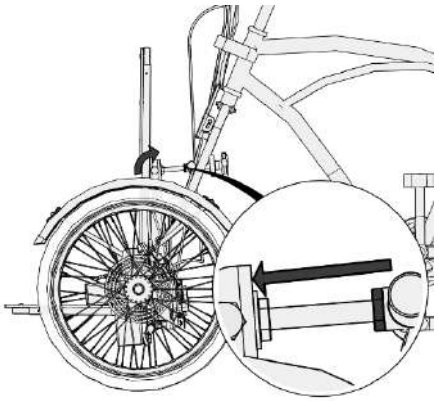

Abbildung 39 - Einstellen der Neigung der Hinterplatte

- Suchen Sie den Berührungspunkt zwischen dem Flansch und der Gabel Ihres Fahrrads;
- Kippen Sie das AddBike+ wieder auf den Boden, damit Sie den Schutzaufkleber an der Gabel Ihres Fahrrads anbringen können;
- Positionieren Sie die Schutzaufkleber so, dass das Flanschsystem an den Kontaktstellen keine Spuren auf der Gabel Ihres Fahrrades hinterlässt (siehe Abbildung 40);

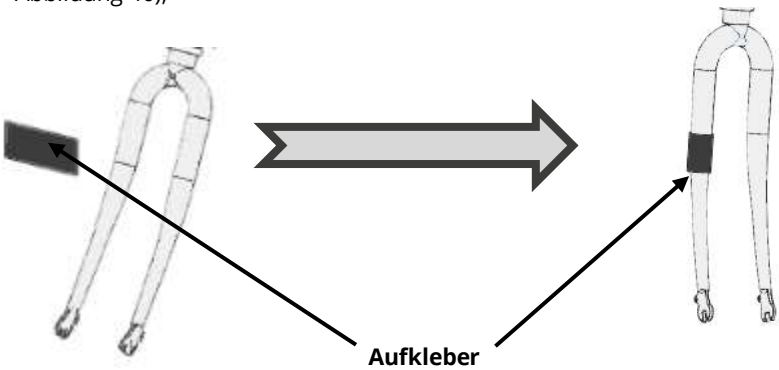

Abbildung 40 - Anbringen des Aufklebers

- Führen Sie die Bremskabel und die Feststellkabel des Neigungssystems des AddBike+ zwischen den vorderen und hinteren Flanschen des AddBike+ und zwischen den Gabelarmen des Fahrrads hindurch (siehe Abbildung 41);

- Drehen Sie den hinteren Flansch des AddBike+ vertikal (siehe Abbildung 36);
- Kippen Sie das AddBike+ nach hinten, bis der vordere Flansch (in horizontaler Position) mit der Gabel Ihres Fahrrads in Kontakt kommt (siehe Abbildung 37);
- Positionieren Sie den hinteren Flanschen horizontal, so dass die Gabel Ihres Fahrrads zwischen den beiden horizontal positionierten Flanschen eingeklemmt wird (siehe Abbildung 41);
- Drehen Sie das Spannrad von Hand, um sicherzustellen, dass kein Spiel im Klemmsystem vorhanden ist und dass das Spannrad festsitzt (siehe Abbildung 41);

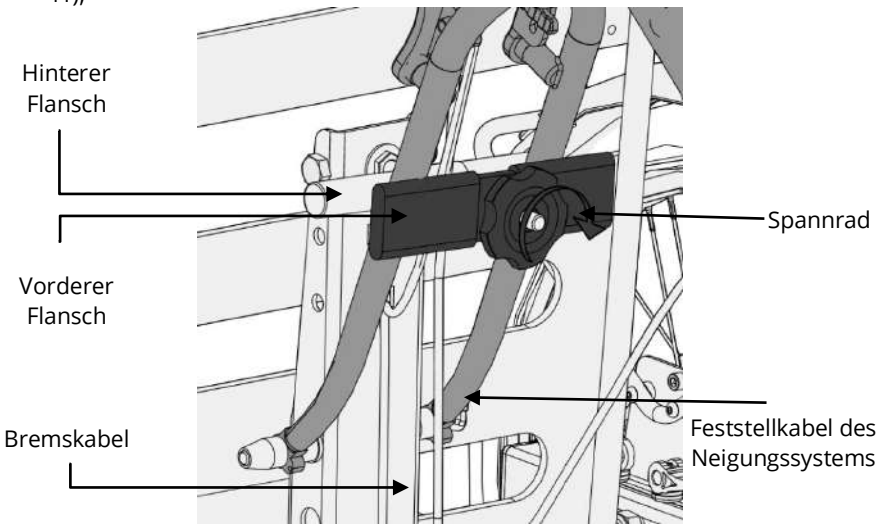

Abbildung 41 - Installation des Flanschsystems

!	**Stellen Sie sicher, dass die Bremskabel und die Feststellkabel vom Neigungssystem am AddBike+ durch beide Flanschen geführt werden.**

- Wenn Sie während dieser Schritte feststellen, dass Teile des Ausgangsrads die korrekte Positionierung und das Anziehen des Klemmsystems verhindern (einer der beiden Flanschen kann nicht mit den Gabelarmen in Kontakt kommen oder die Klemme ist nicht in horizontaler Position), sollten Sie die Höhe des Klemmsystems ändern (siehe Kapitel 6.B. Schritt 3);
- Ziehen Sie die Einstellmutter des AddBike+-Befestigungsstifts fest (siehe Abbildung 25) und schließen Sie den Schnellspannhebel des AddBike+-Befestigungsstifts (siehe Abbildung 28). Wenn sich der Hebel zu schwer schließen lässt, öffnen Sie den Hebel und lösen Sie die Mutter leicht. Wenn Ihr Fahrrad Räder mit 16, 18 oder 20 Zoll hat, wird die separat im Handel erhältliche Befestigungsachse mit zwei Muttern, eine auf jeder Seite der Achse, festgezogen.

Schritt 5: Befestigen Sie den Bremshebel des AddBike+

	Es ist nicht notwendig, den vorderen Bremsgriff vom Ausgangsfahrrad zu entfernen.

- Lösen Sie den vorderen Bremsgriff Ihres Fahrrads mit einem geeigneten Werkzeug (in den meisten Fällen mit einem Inbusschlüssel der Größe 5);
- Verschieben Sie den vorderen Bremsgriff Ihres Fahrrads um einige Zentimeter zur Mitte des Lenkers hin (siehe Abbildung 42);
- Drehen Sie ihn nach unten, sodass er während der Fahrt nicht mehr zugänglich ist, und ziehen Sie ihn in dieser neuen Position fest (siehe Abbildung 42);

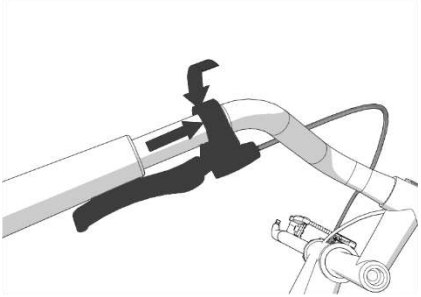

Abbildung 42 - Bremsgriff des Ausgangsfahrrads versetzt und abgesenkt

- Schrauben Sie die bewegliche Bremshebelbefestigung des AddBike+ mit einem Inbusschlüssel der Größe 4 ab (siehe Abbildung 43);

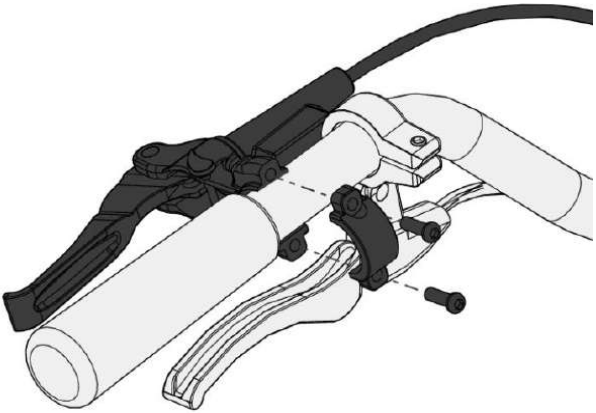

Abbildung 43 - AddBike+-Bremsgriff am Lenker des Ausgangsfahrrads

- Schrauben Sie das bewegliche Befestigungselement des AddBike+-Bremshebels fest, ohne es bis zum Anschlag einzuschrauben. Sie können die Spannräder verwenden (siehe Abbildung 3);
- Stellen Sie die Ausrichtung des Bremshebels des AddBike+ so ein, dass er während der Fahrt leicht bedient werden kann (siehe Modell zur Positionierung des hinteren Bremshebels auf der rechten Seite des Lenkers);
- Beenden Sie das Anziehen des beweglichen Befestigungselements, sodass der Griff an seinem Platz bleibt.

⚠	**Vergewissern Sie sich, dass Sie den Bremshebel vom Ausgangsrad weit genug entfernt haben, damit Sie bei der Benutzung des AddBike+ nicht die falsche Bremse betätigen.**

ℹ	Es ist nicht notwendig, den Bremshebel zu entfernen, aber wenn Sie möchten, können Sie die Vorderradbremse auch komplett vom Fahrrad entfernen. Denken Sie daran, auch die Bremssättel zu entfernen. Dies ist ein heikler Vorgang, und wir raten Ihnen, sich dafür an einen Fachexperten zu wenden.

ℹ	**Merken Sie sich die ursprüngliche Position des Bremshebels am Vorderrad Ihres Fahrrads, um ihn später wieder in die gleiche Position bringen zu können. Somit können Sie den Bremsgriff des AddBike+ auf die gleiche Weise montieren.**

Schritt 6: Platzieren Sie den Feststellhebel des Neigungssystems auf dem AddBike+

- Der Feststellhebel des Neigungssystems des AddBike+ wird an einer verfügbaren Position am Lenker positioniert;
- Lösen Sie die Schraube an der Klemme, damit Sie den Hebel an Ihrem Fahrrad anbringen können;
- Legen Sie das im Beutel mit dem Handbuch mitgelieferte Gummistück auf der Klemme auf dem Hebel, im Inneren der Klemme (siehe Abbildung 44);
- Um den Hebel zu installieren, ziehen Sie die Hebelklemme vom Kipphebel weg. Das Material ist verformbar.

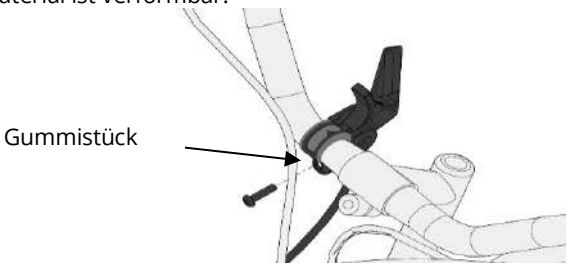

Abbildung 44 - Positionierung des Feststellhebels des Neigungssystems

- Ziehen Sie die Klemme auf dem Hebel fest, ohne sie ganz nach unten zu schrauben, Sie können das Spannrad verwenden (siehe Abbildung 4);
- Stellen Sie die Ausrichtung des Feststellhebels vom Neigungssystem des AddBike+ so ein, sodass er leicht bedient werden kann;
- Beenden Sie das Festziehen des verformbaren Befestigungselements, so dass der Griff an seinem Platz bleibt, wenn Sie ihn berühren und betätigen.

⚠	**Fahren Sie niemals mit verriegeltem Neigungssystem. Der Feststellhebel des Neigungssystem sollte sich daher bei jeder Fahrt im in grün oder gelb markierten Bereich befinden. Siehe Kapitel 9.E.**

⚠	**Betätigen Sie den Hebel am Neigungssystem nur im Stillstand, niemals in voller Fahrt. Siehe Kapitel 9.E.**

Schritt 7: Befestigung der Kabel

- Verbinden Sie die einzelnen Kabel am Lenkdrehpunkt Ihres Fahrrads und sichern Sie sie mit dem AddBike+-Kabelbinder. (Siehe Abbildung 45).

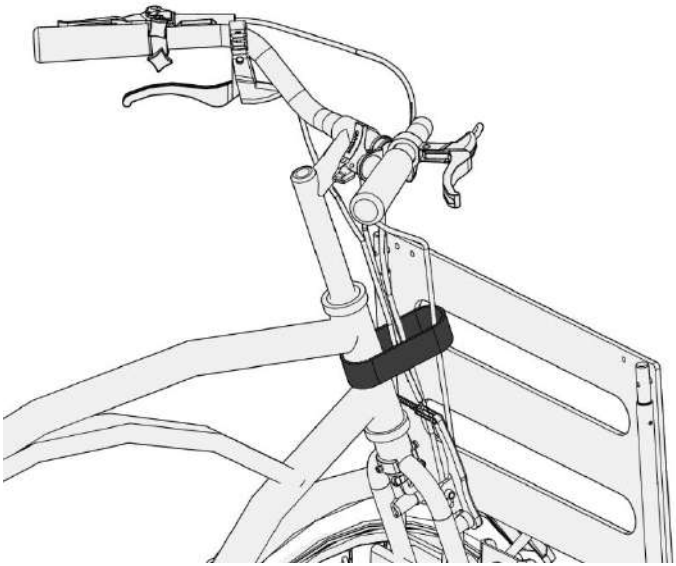

Abbildung 45 - Ansicht der von der Kabelklemme gehaltenen Kabel

⚠	**Verwenden Sie die AddBike+-Kabelklemme, um die Kabel so zu halten, dass sie sich nicht in der Rückseite der Basis verfangen. Sollten sich die Kabel im AddBike+ verfangen, können Sie die Kontrolle über das Fahrrad verlieren.**

7. Sicherheitsüberprüfung vor jedem Gebrauch

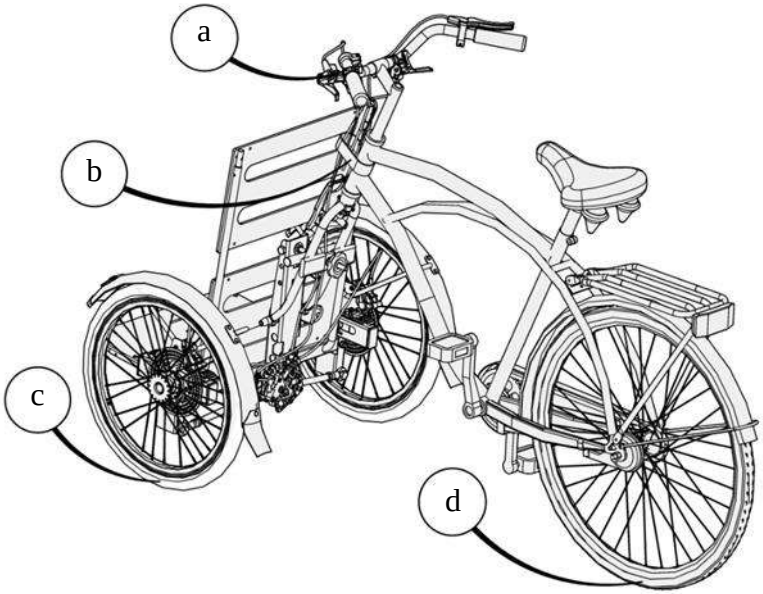

Abbildung 46 - Gesamtsicht über das Fahrrad mit dem AddBike+

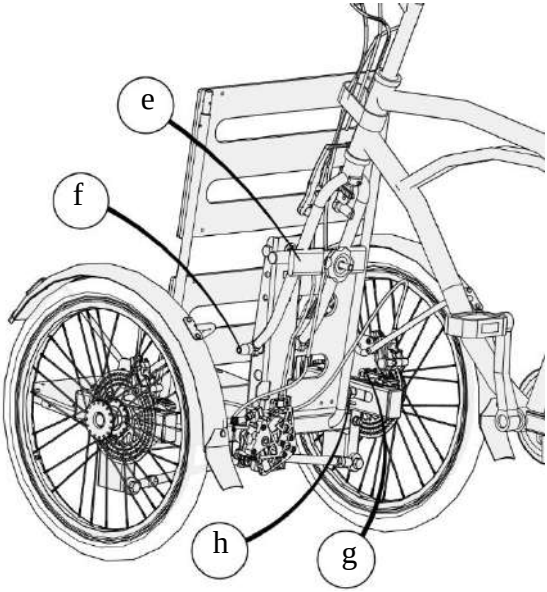

Abbildung 47 - Rückseite des AddBike+

- Prüfen Sie die Funktion der Bremsen des AddBike+, indem Sie den Bremshebel des AddBike+ betätigen;
- Prüfen Sie, ob der Bremshebel fest angezogen ist (der Hebel darf sich nicht um den Lenker bewegen können). Überprüfen Sie das Gleichgewicht der Bremsen (siehe Abbildung 46-a);

⚠	**Wenn das Bremsen nicht auf beiden Rädern ausgeglichen ist, siehe Kapitel 8.B.**

- Stellen Sie sicher, dass alle Kabel des AddBike+ durch die Kabelklemme sicher gehalten werden (siehe Abbildung 46-b) ;
- Prüfen Sie den Reifendruck des AddBike+. Er sollte zwischen 3,5 und 4 bar liegen (siehe Abbildung 46-c);
- Überprüfen Sie den Druck des Hinterrads Ihres Fahrrads (siehe Bedienungsanleitung des Ausgangsrads) (siehe Abbildung 46-d);
- Prüfen Sie, ob die AddBike+-Flansche an der Gabel richtig angezogen sind: Ziehen Sie das Klemmrad von Hand fest (siehe Abbildung 47-e);
- Prüfen Sie, ob das vordere Bremskabel und das Feststellkabel des Verriegelungssystems zwischen den Flanschen des Flanschsystems verlaufen (siehe Abbildung 47-e);
- Prüfen Sie, ob die vorderen und hinteren Flanschen die Gabel des Fahrrads berühren (siehe Abbildung 47-e);

- Prüfen Sie, ob der Schnellspanner am Befestigungsstift festsitzt (siehe Abbildung 47-f);
- Prüfen Sie, ob die Schnellfixierungshebel, die die Position jedes Rades halten, fest angezogen sind (ein angezogener Hebel alleine sollte ausreichen, um das Rad zu sichern), und ob die Hebel parallel zu ihren Halterungen stehen (siehe Abbildungen 20 und 47-g);
- Überprüfen Sie, dass beide Räder des AddBike+ in der gleichen Position stehen, egal ob mit oder ohne Beladung (siehe Abbildung 47-h);
- Überprüfen Sie den Rest des Fahrrads und nehmen Sie Ihre üblichen Einstellungen für maximalen Fahrkomfort vor;
- Führen Sie einen Test im Leerlauf durch, um zu überprüfen, das das Bremsen ausgeglichen ist;
- Überprüfen Sie auch, ob die hintere Bremsanlage des Ausgangsrads ordnungsgemäß funktioniert.

⚠	**Stellen Sie sicher, dass nichts (Bremssattel, Bremsbeläge, Gurte, Bremskabel, Feststellkabel des Neigungssystems usw.) die einwandfreie Funktion des AddBike+ beeinträchtigt, indem Sie den Lenker so weit wie möglich von rechts nach links neigen, indem sie ihn so weit wie möglich von rechts nach links drehen und dann das AddBike+ ins Rollen bringen.**

8. Instandhaltung des AddBike+

Ihr AddBike+ erfordert ein Minimum an Wartung und regelmäßigen Überholungen.

A. Wartung in regelmäßigem Abstand

Überprüfen Sie folgende Eigenschaften auf dem AddBike+ regelmäßig und je nach Nutzungshäufigkeit (empfohlen: einmal pro Monat):

- Das korrekte Festziehen folgender Punkte:
  - Hintere Halterungen des Neigungssystems. Da das System symmetrisch ist, denken Sie daran, jede Seite zu überprüfen (siehe Abbildung 48);
  - Die vier Schrauben an den Enden vom Sitz und von der Rückenlehne (siehe Abbildung 48);
  - Die Flanschhaltebolzen (siehe Abbildung 48);
  - Die Schrauben, die den Bremskabelverteiler halten (siehe Abbildung 50);
  - Die Schrauben, die die Bremssattel an ihren Halterungen halten (siehe Abbildung 50);
  - Die Scheibe und das Feststellsystem des Neigungssystems (siehe Abbildung 50);
  - Schrauben an den Schutzblechen (siehe Abbildung 50);
- Verschleiß der Bremsbeläge und der Feststellung des Neigungssystems;
- Der Zustand der Bremskabel und der Feststellbremse des Neigungssystems;
- Das ordnungsgemäße Funktionieren des Dämpfungssystems und der Feststellung des Neigungssystems;
- Der Zustand der Schutzbleche, insbesondere, dass die Halterungen der Schutzbleche nicht verbogen sind;
- Das Vorhandensein von Reflektoren an beiden Rädern des AddBike+.

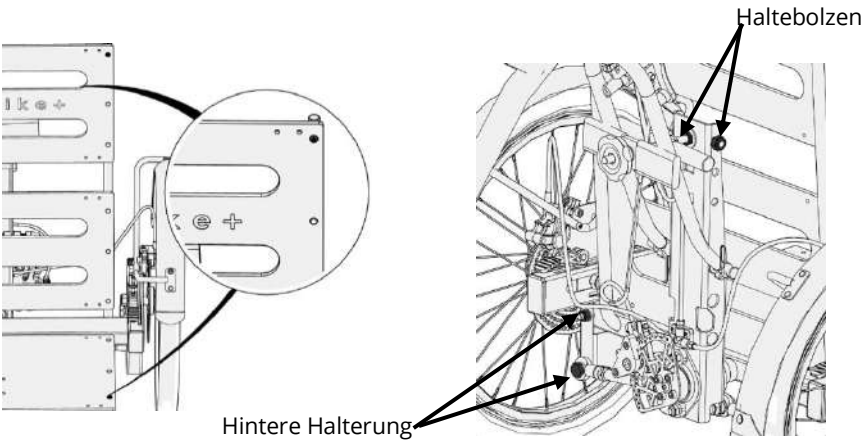

Abbildung 48 - Sitzschrauben und wichtige Kontrollpunkte

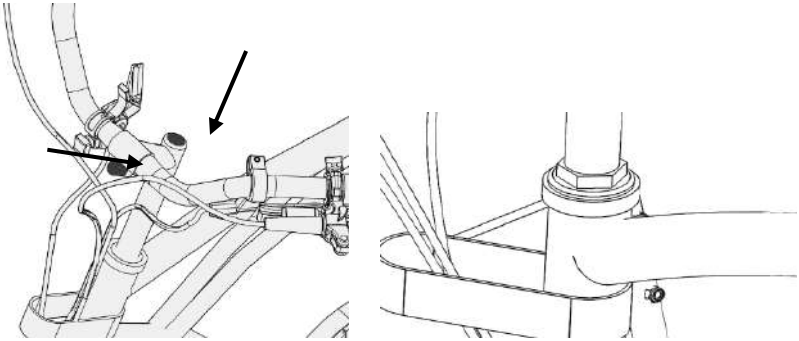

Abbildung 49 - Schaftbolzen und Mutter am Gabelschaft

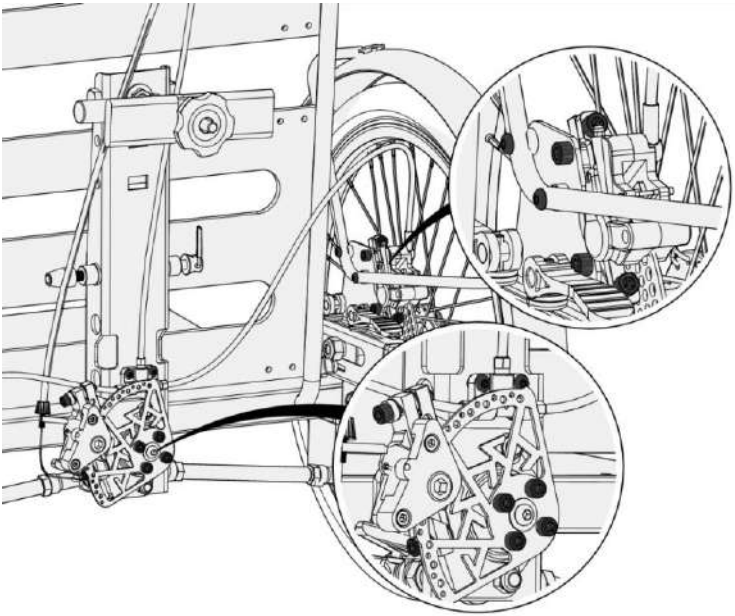

Abbildung 50 - Kontrollpunkte für das Neigungssystem und für den Bremssattel

Überprüfen Sie aus dem Ausgangsrad ebenfalls Elemente, die mit dem AddBike+ (Gabel) in Kontakt kommen oder zur Lenkung dienen (Gabelschaft, Lenker), in regelmäßigen Abständen auf Verformungen oder Risse und prüfen Sie Komponenten wie den Vorbau und den Gabelschaft auf festen Sitz (siehe Abbildung 49).
Im Zweifelsfall orientieren Sie sich am Servicehandbuch für Ihr Fahrrad und wenden Sie sich an Ihren Fahrradfachhändler.

B. Bremsen

Wenn Sie feststellen, dass das Bremsen unausgeglichen ist, ist wie folgt zu verfahren:

- Heben Sie das AddBike+ so an, dass es stabil ist und die Räder den Boden nicht berühren (z.B. indem Sie es auf seinen Originalkarton legen) (siehe Abbildung 51);

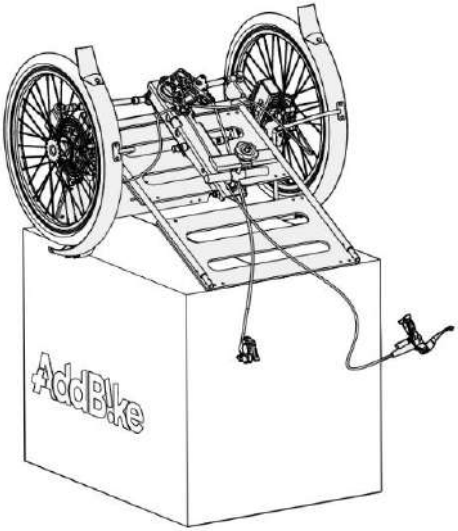

Abbildung 51 - AddBike+ auf seiner Schachtel

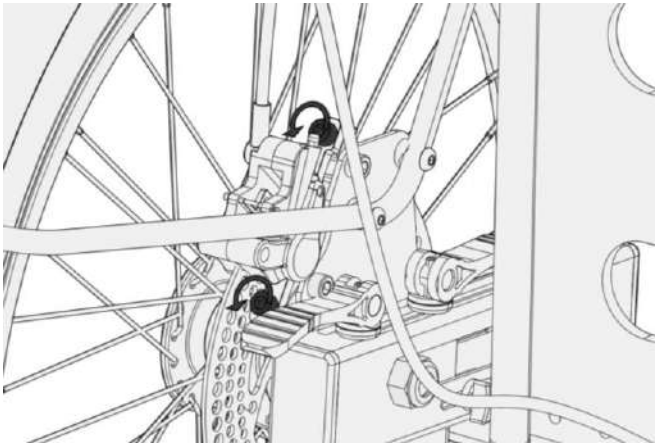

Abbildung 52 - Ansicht der Schrauben, die zum Auswuchten der Bremsen gelöst werden müssen

- Lösen Sie den Bremssattel mit einem Inbusschlüssel der Größe 5 ganz leicht, sodass er sich bewegen kann (siehe Abbildung 52);
- Drücken Sie den Bremshebel fest. Dadurch können die Bremssattel richtig positioniert werden;
- Während Sie den Bremshebel weiter nach unten drücken, ziehen Sie die Befestigungsschrauben des Bremssattels an, ohne die Position des Bremssattels zu verändern;
- Lösen Sie die Bremse.

Führen Sie die gleichen Schritte für das andere Rad durch.

Das Auswechseln der Bremsbeläge muss jedes Jahr erfolgen. Dazu raten wir Ihnen, sich an einen Fachexperten zu wenden.

	Zusätzlich zu dieser Betriebs- und Installationsanleitung ist auch das Bremsenhandbuch "Tektro Auriga Twin" erhältlich.

	Das AddBike+ ist mit hydraulischen Scheibenbremsen ausgestattet. Die Bremssattel, Scheiben und Bremsbeläge werden heiß, wenn sie hohen Belastungen ausgesetzt sind. Bei Kontakt besteht die Gefahr von Verbrennungen. Warten Sie immer ab, bis die Bremse abgekühlt ist, bevor Sie Wartungsarbeiten daran durchführen.

9. Das AddBike+ im Einsatz

A. Erstgebrauch

	Machen Sie sich mit dem Produkt vertraut, bevor Sie es zum Transport einer Last oder eines Kindes verwenden.

Bei der ersten Verwendung ist darauf zu achten, dass sich die Räder in der unbelasteten Position befinden. Wenn dies nicht der Fall ist, schauen Sie im Kapitel 9.E nach, in dem erklärt wird, wie die Radposition eingestellt wird.

Benutzen Sie das AddBike+ ohne Last, bis Sie sich vollkommen wohl fühlen (auf geraden Strecken, in Kurven, ...). Wir empfehlen Ihnen, das AddBike+ auf einem Gelände mit wenig Verkehr zu benutzen, um sich mit den Abmessungen und dem Fahrverhalten des Produkts vertraut zu machen. Je nach Benutzer und Fahrverhalten kann die Zeit zur Anpassung an das Fahren mit dem AddBike+ zwischen einigen Minuten und mehreren Stunden variieren. Nehmen Sie sich die Zeit für die nötige Eingewöhnung.

Die Scheibenbremsen sind leistungsstark, also testen Sie Ihre Bremsen nach und nach in einem freien, sicheren Bereich in Ihrer Nähe. Nehmen Sie sich auch die Zeit, die erforderlich ist, um sich mit der Bremskraft vollständig vertraut zu machen.

⚠	**Prüfen Sie vor jedem Losfahren die Bremssymmetrie. Wenn das Bremsen nicht an beiden Rädern ausgeglichen ist, siehe Kapitel 8.B.**

⚠	**Vergewissern Sie sich vor dem Start, dass sich das Neigungssystem in der gedämpften oder freien Position befindet (Hebel im gelben oder grünen Bereich). Starten Sie nicht, wenn das Neigungssystem verriegelt ist (Feststellhebel im roten Bereich). Siehe Kapitel 9.E.**

⚠	**Seien Sie bei Regen sehr vorsichtig, da eine der beiden Scheiben nasser als die andere sein kann, was zu einer unausgeglichenen Bremswirkung und damit zu einem Unfall führen kann. Siehe Kapitel 3, Abschnitt "Anpassen des Fahrverhaltens an die Umgebung".**

B. Verwendung des AddBike+ zum Lastentransport

Regeln in Bezug auf die Beladung des Basis-Bausatzes

Um das Beladen des AddBike+ (allein oder mit einem Modul) zu erleichtern, setzen Sie die Feststellbremse in die verriegelte Position und verriegeln Sie das Fahrrad so gerade wie möglich mithilfe der Verriegelung des Neigungssystems.

Sichern Sie die Ladung immer korrekt auf der Ladefläche und achten Sie äußerst sorgfältig darauf, dass sie das dafür vorgesehene Transportvolumen, d.h. die angegebene maximale Volumenangabe, nicht überschreiten.

Überprüfen Sie, dass:

- die Ladung gut verkeilt ist (mit Bungee-Seilen, Spannschlössern oder ähnlichem);
- die Last nicht die Breite und Höhe des Basis-Bausatzes überschreitet;
- die zu transportierende Last die Bewegung von Gabel, Rädern und Lenker nicht behindert.

Hier sind einige Beispielbilder, die eine gute oder schlechte Positionierung der Last zeigen:

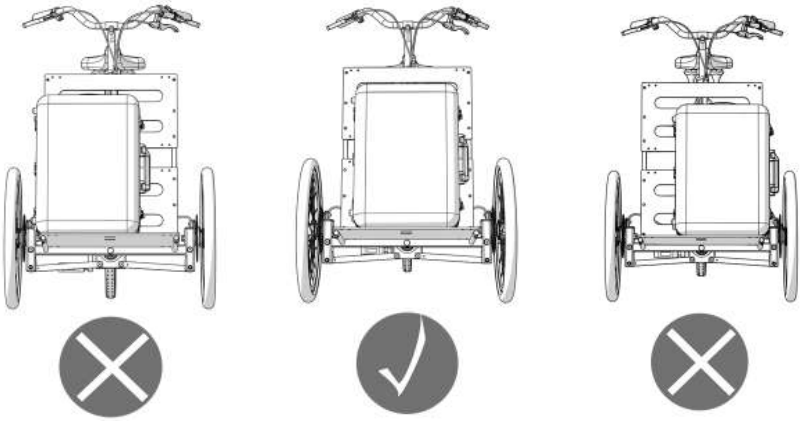

Beladung zu weit links | Beladung gut zentriert | Beladung zu weit rechts

Abbildung 53 - Beispiel für das Laden auf das AddBike

!	**Das zulässige Gesamtgewicht beträgt 35 kg.**

⚠	**Beim Lastentransport auf dem Grund-Bausatz des AddBike+ ist darauf zu achten, dass die Last sicher befestigt ist und auf der Rückenlehne des Bausatzes aufsetzt, um jegliche unerwartete Bewegung zu vermeiden, die zum Kontrollverlust führen könnte.**

Einstellung von Radposition und Neigungsdämpfung

Das AddBike+ bietet Ihnen eine Reihe von Einstellungen, um es für den Lastentransport geeignet zu bedienen und zu fahren: siehe Kapitel 9.E und 9.F unten.

C. Fahren des AddBike+ mit Beladung

Es ist wichtig, beim Transportieren von Lasten Ihren Fahrstil daran anzupassen:

In der Kurve

Fahren Sie bei Kurvenfahrten immer mit einer Geschwindigkeit von weniger als 8 km/h und bewegen Sie sich auf einer möglichst breiten Fahrbahn. Die Geschwindigkeit wird oft unterschätzt (besonders bei Elektro-Antrieb). Die Last kann durch die Zentrifugalkraft bedingt umkippen, was schwere Verletzungen zur Folge haben könnte.

Im Gefälle
Reduzieren Sie immer Ihre Geschwindigkeit, wenn Sie einen Hang hinunterfahren. Achten Sie darauf, langsam und ausgeglichen abzubremsen. Bei hohen Geschwindigkeiten kann die Last verrutschen und einen Sturz verursachen.

Auf unebenem Untergrund
Das AddBike+ ist nicht für den Einsatz auf unebenem Untergrund vorgesehen, da das Überwinden von Hindernissen oder anderen Bodenunebenheiten mit nur einem Rad eine ungewollte Bewegung des Lenkers verursachen kann. Die Verwendung des AddBike+ auf solchen Untergründen kann auch zu einer beschleunigten Abnutzung einiger Teile Ihres Fahrrads führen. Deshalb sollten Sie solchen Hindernissen ausgesetzt immer vorsichtig fahren oder absteigen und das Dreirad schieben.

Fußgängerübergang

Wenn Sie einen Bürgersteig oder ein Hindernis von mehr als 5 cm Länge überqueren, stellen Sie immer Ihren Fuß auf den Boden ab:

- Den Fußgängerübergang besteigen: Um das Überwinden eines Bordsteins zu erleichtern, können Sie zuerst das Hinterrad des Fahrrads auf den Bürgersteig stellen; insbesondere im beladenen Zustand. Es ist dann einfacher, den vorderen Teil über die Bordsteinkante zu ziehen, ohne ihn dafür vollständig vom Boden loslösen zu müssen;

- Vom Bürgersteig herabsteigen: Steigen Sie ganz langsam ab, indem Sie die Bremsen betätigen und beide Räder des AddBike+ einzeln herunter bewegen.

D. Einsatz des Bremssystems

!	**Benutzen Sie beim Bremsen immer die Hinterradbremse Ihres Fahrrads gleichzeitig mit den Vorderradbremsen des AddBike+.**

!	**Ziehen Sie beim Be- und Entladen des Grund-Bausatzes immer die Feststellbremse an.**

Feststellbremsen
Die Bremsen sind mit einem System ausgestattet, das es ermöglicht, sie vollständig zu verriegeln, wenn sich das AddBike+ im Stillstand befindet. Wenn die Feststellbremse gelöst ist (Ausgangsposition), befindet sich der Knopf rechts. Die Bremsen des AddBike+

sind somit nicht blockiert und Sie können Ihr Fahrrad normal benutzen (siehe Abbildung 54).
Führen Sie die folgenden Schritte aus, um die Feststellbremse zu aktivieren:

- Betätigen Sie den Bremshebel vollständig (siehe Abbildung 54 links);
- Schieben Sie den Schalter nach links, ohne den Bremshebel loszulassen (siehe Abbildung 54 rechts);
- Lassen Sie den Bremshebel los.

Wenn die Feststellbremse aktiviert ist, sind die Bremsen des AddBike+ verriegelt und das Fahrrad bewegt sich nicht vorwärts.

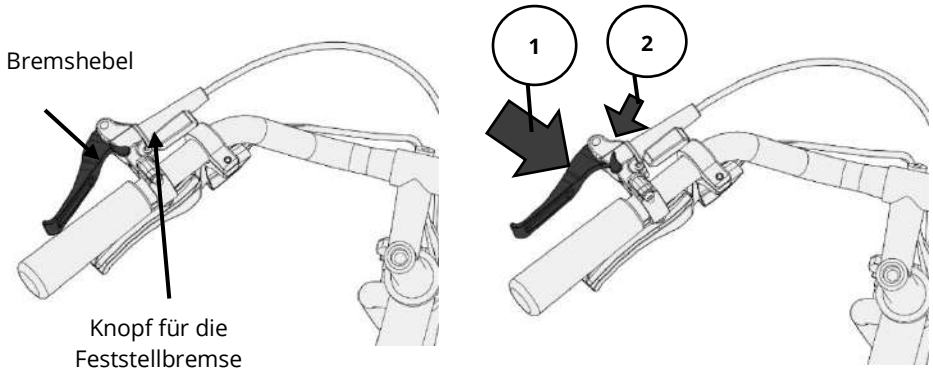

Abbildung 54 - Verwendung der Feststellbremse

	Um die Feststellbremse loszulösen, führen Sie die gleichen Schritte wie bei seiner Einstellung aus, aber diesmal mit Verschiebung des Knopfes nach rechts.

E. Verwendung des Neigungssystems

Das Neigungssystem verfügt über einen Hebel. Mit diesem Hebel können Sie die Dämpfung der Neigung einstellen, das heißt, dass das Fahrrad beim Wenden oder Manövrieren mehr oder weniger stark nachgibt.
Abbildung 55 zeigt eine Tabelle, die die verschiedenen Hebelstellungen und ihre Auswirkung auf das Fahren zeigt.

	Es ist verboten, mit vollständig verriegeltem Neigungssystem (Feststellhebel im roten Bereich) zu fahren.

Überprüfen Sie regelmäßig den Zustand der Bremsbeläge der Feststellbremse. Wenn Verschleiß auftritt, wirkt sich dies auf die Feststellbremse oder auf die Dämpfung der

Neigung aus, da die Haftung nicht mehr dieselbe ist. Das Kabel der Feststellbremse muss daher durch weniges Drehen des kleinen Kunststoffrades festgespannt werden (siehe Abbildung 55). Nachdem die Kabelspannung geändert wurde, überprüfen Sie, ob die Angaben in der vorherigen Tabelle mit der Nachgiebigkeit des Pendels übereinstimmen.

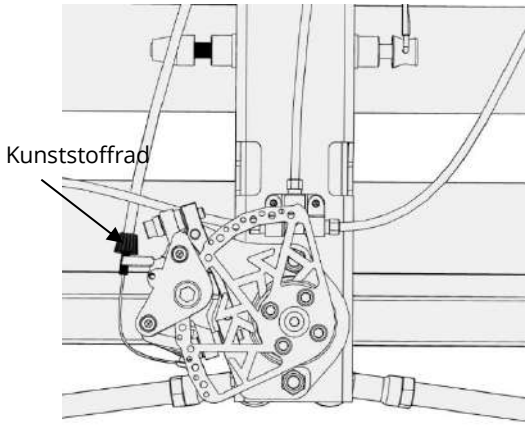

Hebel-Anzeige	Auswirkungen auf die Neigung
	frei
	gedämpft
	blockiert

Abbildung 55 - Einstellung der Feststellbremse

F. Einstellen der Radposition

Die Einstellung der Position der Vorderräder (Nachlauf) ist wichtig. In der Tat wird es Ihnen ermöglichen, je nach Beladung so bequem wie möglich auf Ihrem Fahrrad zu sitzen. Je nachdem, ob Ihr AddBike+ geladen ist oder nicht, müssen Sie die Einstellung ändern. Die folgenden Anweisungen erklären, wie Sie den Nachlauf auf Ihrem Fahrrad einstellen können.

- Beginnen Sie mit dem Anziehen der Feststellbremse. Siehe Kapitel 9.D;
- Heben Sie die beiden Schnellfixierungshebel an jedem Radträger an und lösen Sie das Sperrrad (siehe Abbildung 56);

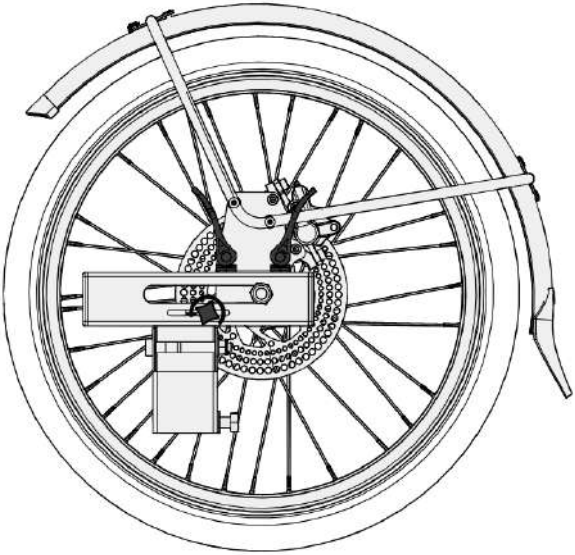

Abbildung 56 - Position der freigegebenen Schnellfixierungshebel mit dem Spannrad

- Bewegen Sie beide Räder durch Schieben: heben Sie eine Seite des AddBike+ leicht an (achten Sie darauf, dass das AddBike+ nicht kippt), so dass das Rad den Boden nicht mehr berührt, nehmen Sie dann das Rad an der Nabe und schieben Sie es. Machen Sie dasselbe mit dem anderen Rad;
- Hier sind ein paar Hinweise, die Ihnen helfen sollen, den Nachlauf Ihres Fahrrads entsprechend der Verwendung Ihres AddBike+ einzustellen:
  o Zur besseren Handhabung Ihres AddBike+, wenn Sie keine Last tragen, bewegen Sie die Räder nach hinten, bis Sie den hinteren Endanschlag erreichen (siehe Abbildung 57);
  o Für eine größere Stabilität beim Transport einer Last bewegen Sie die Räder nach vorne, bis Sie den vorderen Endanschlag erreichen (siehe Abbildung 58);
  o Beide diese Positionen sind auf dem AddBike+ durch Aufkleber gekennzeichnet:

Gebrauch	Position und Piktogramm
unbeladen	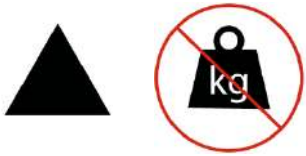
	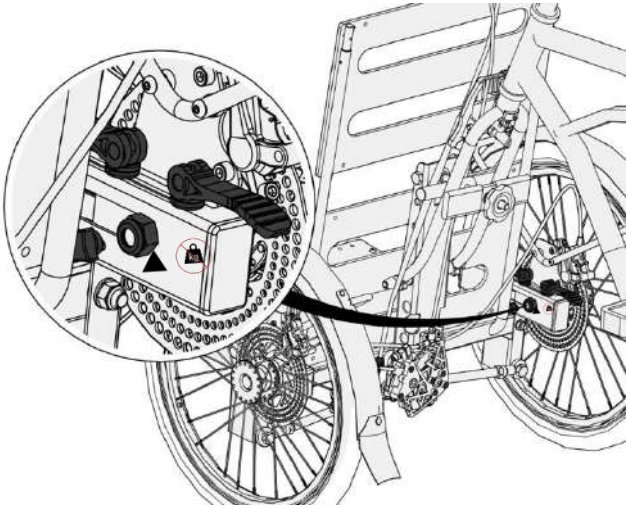

Abbildung 57 - Positionierung des rechten Rades ohne Beladung

Gebrauch	Position und Piktogramm
Mit Lasten	
	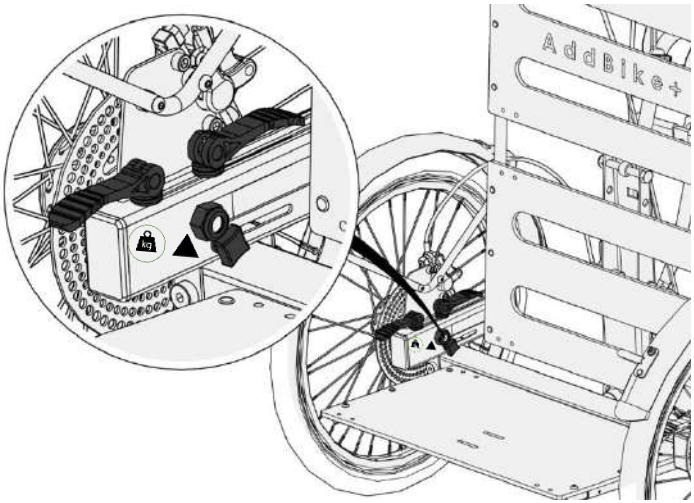

Abbildung 58 - Positionierung des rechten Rades mit Beladung

	Die unbeladene Einstellung ist für einen Einsatz mit Beladung ungeeignet und erschwert das Fahren mit dem AddBike+.

- Ziehen Sie die Schnellfixierungshebel fest und achten Sie dabei insbesondere auf ihre Position, sie müssen parallel zu den Rädern gestellt sein (siehe Abb. 20).

⚠	**Achten Sie darauf, beide Räder gleich einzustellen (siehe Abb. 59).**

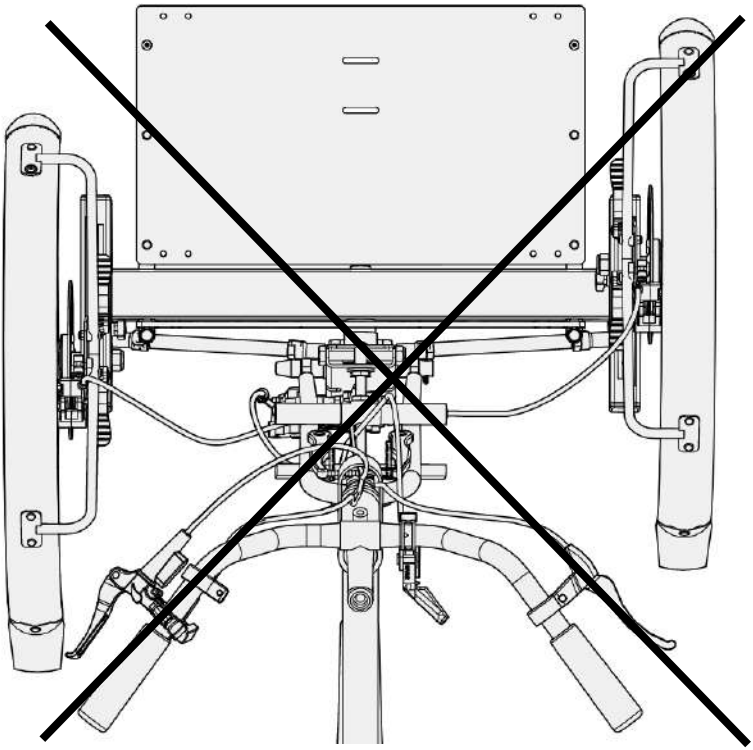

Abbildung 59 - Falsche Radpositionierung

10. Abbau des AddBike+

A. Deinstallation des AddBike+

Jeder Abbau muss im unbeladenen Zustand des AddBike+ erfolgen.

Schritt 1: Entfernen Sie den Bremshebel vom AddBike+

- Lösen Sie das Befestigungselement des beweglichen Griffs durch Lösen der Schrauben oder Spannräder (siehe Abbildung 60);
- Entfernen Sie den Bremshebel des AddBike+ vom Lenker;

- Ersetzen Sie den Bremshebel an Ihrem Fahrrad mit dem entsprechenden Werkzeug (nehmen Sie als Beispiel den hinteren Bremshebel am rechten Lenker).

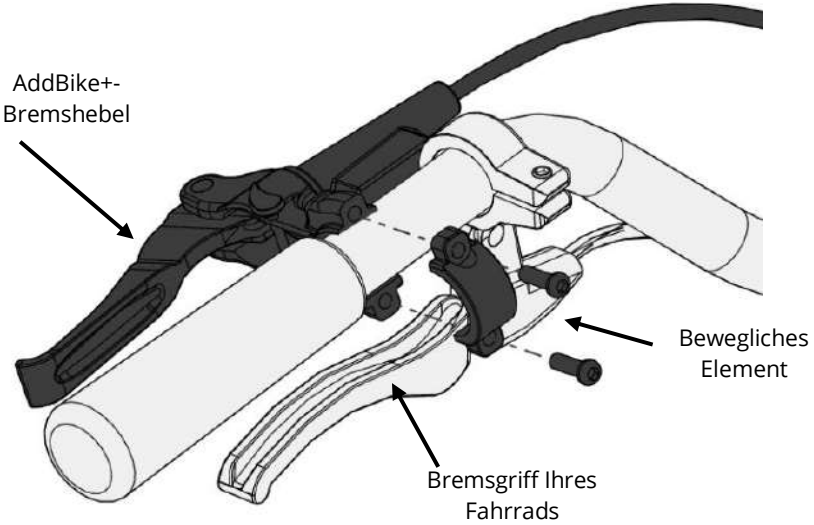

Abbildung 60 - Ansicht der AddBike+-Bremse und seiner Schraubelemente

Wenn Sie die ursprüngliche Bremse bei der Montage entfernt haben, denken Sie daran, sie wieder vollständig drauf zu montieren.

Schritt 2: Entfernen Sie den Feststellhebel des Neigungssystems

- Lösen Sie das Befestigungselement des Feststellhebels aus Gummi (Schnellspannschraube oder Spannrad) (siehe Abbildung 61);

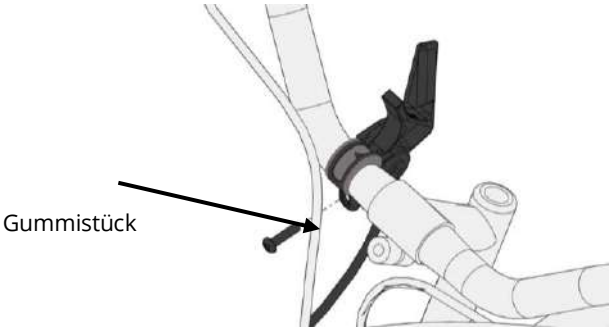

Abbildung 61 - Ansicht des Feststellhebels und seine Schraubelemente

- Entfernen Sie den Hebel des AddBike+ von Ihrem Lenker.

Schritt 3: Abnahme des AddBike+ vom Ausgangsrad

- Öffnen Sie den Schnellspannhebel der AddBike+-Befestigungsachse und lösen Sie von Hand seine Einstellungsmutter;
- Lösen Sie von Hand das Spannrad der Flansche;
- Drehen Sie den hinteren Befestigungsflansch des AddBike+ vertikal;
- Kippen Sie das AddBike+ nach vorne, bis der Sitz den Boden erreicht (siehe Abb. 62);
- Heben Sie das Fahrrad an, um es auf dem Boden abgestellt vom AddBike+ zu entfernen (siehe Abbildung 63).

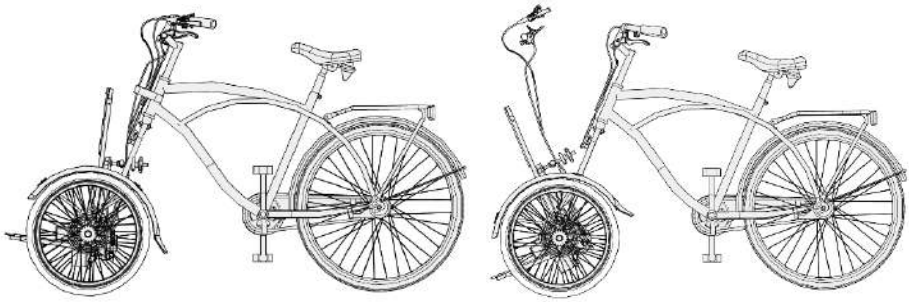

Aufrechtes AddBike+ Kippen des AddBike+ nach vorne

Abbildung 62 - Kippen des AddBike+

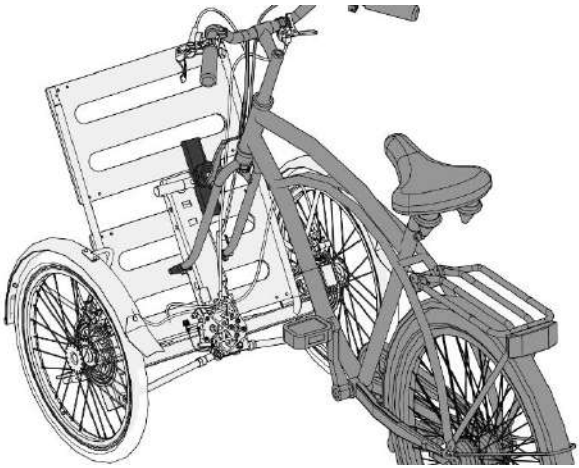

Abbildung 63 - Entkopplung des AddBike+

B. Wiederherrichtung des Fahrrads

- Setzen Sie das Vorderrad Ihres Fahrrads wieder an seine ursprüngliche Stelle: Wenn Ihr Fahrrad mit Scheibenbremsen ausgestattet ist, vergessen Sie nicht, den Bremssattel-Block zu entfernen;
- Setzen Sie alle Teile wieder ein, die bei der Montage des AddBike+ am Fahrrad entfernt wurden (Schutzbleche, Lichter, Bremsen, usw...). Bitte lesen Sie im Handbuch Ihres Fahrrads nach, um diese Vorgänge korrekt auszuführen;
- Wenn der Zusammenbau abgeschlossen ist, führen Sie einen Gebrauchs- und Bremstest an Ihrem Fahrrad durch. Wenn Sie Zweifel bezüglich einer Einstellung haben, wenden Sie sich bitte an einen Fachexperten.

11. Reinigung und Lagerung

Ihr AddBike+ kann einfach mit einem Schwamm oder einem Wasserstrahl oder klarem Wasser ausgetzt, gereinigt werden.

Reinigen Sie Ihr AddBike+ nicht mit einem Hochdruck-Wasserstrahl, da dies zu einer vorzeitigen Abnutzung führen kann.

Bewahren Sie Ihr AddBike+ an einem vor Witterungseinflüssen geschützten Ort auf.

12. Garantie-Bestimmungen

Die Garantie des AddBike-Produkts bezieht sich auf eine Dauer von bis zu 2 Jahren nach Abschluss des Kaufs.
Das Produkt muss in Übereinstimmung mit der Montage- und Bedienungsanleitung verwendet und regelmäßig gewartet werden. Originalteile dürfen nicht durch nicht zugelassene Teile ersetzt werden.
Alle Schäden, die durch unsachgemäßen Gebrauch, Gewalt, unzureichende Wartung oder normalen Verschleiß entstehen, sind von der Garantie ausgeschlossen.

Unsere Produkte enthalten Komponenten und Teile (Reifen, Bremsbeläge, Schläuche), die bei normalem Gebrauch einem natürlichen Verschleiß unterliegen. Diese Teile sind nicht durch die Garantie abgedeckt.

13. Betreuung bei Fragen oder Problemen

Sollte ein Teil des AddBike+ nicht richtig funktionieren, wenden Sie sich bitte an die Firma AddBike (support@addbike.fr) oder an Ihren Fachhändler. Wir werden Ihnen dabei helfen, das Problem so schnell wie möglich zu lösen.

Eine Liste von AddBike+-Händlern, die in der Installation und Wartung von AddBike-Produkten geschult sind, finden Sie unter www.add-bike.com.